ΔΗΜΟΣ ΓΡΕΒΕΝΩΝ

ΒΕΛΤΙΩΣΗ ΚΑΙ ΕΠΕΚΤΑΣΗ ΕΞΩΤΕΡΙΚΟΥ ΥΔΡΑΓΩΓΕΙΟΥ ΟΙΚΙΣΜΩΝ ΓΡΕΒΕΝΩΝ

Ψηφιακά υπογεγραμμένο από
EPAMEINONDAS TOTIDIS
Ημερομηνία: 2018.07.11 13:37:26 EEST
Αιτία: ΑΚΡΙΒΕΣ ΑΝΤΙΓΡΑΦΟ

Ψηφιακά υπογεγραμμένο
από THEODOROS

ΚΟΜΒΟΛΟΓΙΟ

ΑΝΑΠΤΥΞΙΑΚΗ ΔΥΤΙΚΗΣ ΜΑΚΕΔΟΝΙΑΣ Α.Ε. –
Αναπτυξιακή Α.Ε. Ο.Τ.Α.

Φον Καραγιάννη 1-3, 50100 Κοζάνη
Τηλ. 2461.024022 fax 2461.038628
-mail : anko@anko.gr

ΚΩΔΙΚΟΣ ΔΡΑΣΗΣ : 112/PHU

ΗΜΕΡΟΜΗΝΙΑ : ΙΟΥΝΙΟΣ 2011

ΠΙΝΑΚΑΣ ΑΝΤΙΣΤΟΙΧΙΣΗΣ ΚΟΜΒΩΝ - ΣΧΗΜΑΤΙΚΩΝ ΔΙΑΤΑΞΕΩΝ ΚΟΜΒΟΛΟΓΙΟΥ - ΟΡΙΖΟΝΤΙΟΓΡΑΦΙΩΝ

ΚΟΜΒΟΙ	ΑΡΙΘΜΟΣ ΣΧΗΜΑΤΙΚΗΣ ΔΙΑΤΑΞΗΣ ΚΟΜΒΟΛΟΓΙΟΥ	ΑΡΙΘΜΟΣ ΟΡΙΖΟΝΤΙΟΓΡΑΦΙΑΣ	ΠΑΡΑΤΗΡΗΣΕΙΣ
1	32	PHUQH01	
1000	24	PHUQH01	
101	17	PHUQH01	
1012	12	PHUQH01	
1021	25	PHUQH01	
1025	12	PHUQH01	
1028	25	PHUQH01	
1038	12	PHUQH01	
1052	26	PHUQH01	
1059	13	PHUQH01	
1073	27	PHUQH01	
109	3	PHUQH01	
114	17	PHUQH01	
125	3	PHUQH01	
139	17	PHUQH01	
152	3	PHUQH01	
158	17	PHUQH01	
163	3	PHUQH01	
178	17	PHUQH01	
195	4	PHUQH01	
223	14	PHUQH01	
244	28	PHUQH01	
28	14	PHUQH01	
326	29	PHUQH01	
33	1	PHUQH01	
367	18	PHUQH01	
383	20	PHUQH01	
393	6	PHUQH01	
397	19	PHUQH01	
410	6	PHUQH01	
433	19	PHUQH01	
44	14	PHUQH01	
464	6	PHUQH01	
474	19	PHUQH01	
478	6	PHUQH01	
49	1	PHUQH01	
492	19	PHUQH01	
497	6	PHUQH01	

ΠΙΝΑΚΑΣ ΑΝΤΙΣΤΟΙΧΙΣΗΣ ΚΟΜΒΩΝ - ΣΧΗΜΑΤΙΚΩΝ ΔΙΑΤΑΞΕΩΝ ΚΟΜΒΟΛΟΓΙΟΥ - ΟΡΙΖΟΝΤΙΟΓΡΑΦΙΩΝ

ΚΟΜΒΟΙ	ΑΡΙΘΜΟΣ ΣΧΗΜΑΤΙΚΗΣ ΔΙΑΤΑΞΗΣ ΚΟΜΒΟΛΟΓΙΟΥ	ΑΡΙΘΜΟΣ ΟΡΙΖΟΝΤΙΟΓΡΑΦΙΑΣ	ΠΑΡΑΤΗΡΗΣΕΙΣ
503	19	PHUQH01	
505	6	PHUQH01	
522	20	PHUQH01	
544	6	PHUQH01	
58	1	PHUQH01	
587	15	PHUQH01	
59	14	PHUQH01	
592	2	PHUQH01	
597	16	PHUQH01	
602	2	PHUQH01	
607	15	PHUQH01	
618	2	PHUQH01	
633	16	PHUQH01	
646	2	PHUQH01	
651	15	PHUQH01	
664	2	PHUQH01	
671	16	PHUQH01	
679	7	PHUQH01	
709	16	PHUQH01	
715	8	PHUQH01	
720	16	PHUQH01	
727	2	PHUQH01	
731	15	PHUQH01	
733	2	PHUQH01	
737	15	PHUQH01	
739	9	PHUQH01	
765	16	PHUQH01	
773	8	PHUQH01	
775	16	PHUQH01	
778	8	PHUQH01	
780	16	PHUQH01	
783	8	PHUQH01	
792	16	PHUQH01	
794	8	PHUQH01	
802	30	PHUQH01	
809	19	PHUQH01	
811	6	PHUQH01	
818	19	PHUQH01	
	6	PHUQH01	

ΠΙΝΑΚΑΣ ΑΝΤΙΣΤΟΙΧΙΣΗΣ ΚΟΜΒΩΝ - ΣΧΗΜΑΤΙΚΩΝ ΔΙΑΤΑΞΕΩΝ ΚΟΜΒΟΛΟΓΙΟΥ - ΟΡΙΖΟΝΤΙΟΓΡΑΦΙΩΝ

ΚΟΜΒΟΙ	ΑΡΙΘΜΟΣ ΣΧΗΜΑΤΙΚΗΣ ΔΙΑΤΑΞΗΣ ΚΟΜΒΟΛΟΓΙΟΥ	ΑΡΙΘΜΟΣ ΟΡΙΖΟΝΤΙΟΓΡΑΦΙΑΣ	ΠΑΡΑΤΗΡΗΣΕΙΣ
830	6		
846	18	PHUQH01	
853	10	PHUQH01	
860	18	PHUQH01	
866	10	PHUQH01	
886	18	PHUQH01	
897	10	PHUQH01	
899	18	PHUQH01	
908	11	PHUQH01	
910	19	PHUQH01	
910	21	PHUQH01	
924	11	PHUQH01	
93	17	PHUQH01	
930	21	PHUQH01	
944	31	PHUQH01	
957	22	PHUQH01	
964	5	PHUQH01	
97	3	PHUQH01	
987	23	PHUQH01	
990	5	PHUQH01	
ΜΕΤΑΞΥ 380 & 381	6	PHUQH01	
ΜΕΤΑΞΥ 380 & 381	19	PHUQH01	

Σχηματική Διάταξη Σύνδεσης No : ***1***

ΦΡΕΑΤΙΟ ΕΞΑΕΡΙΣΜΟΥ

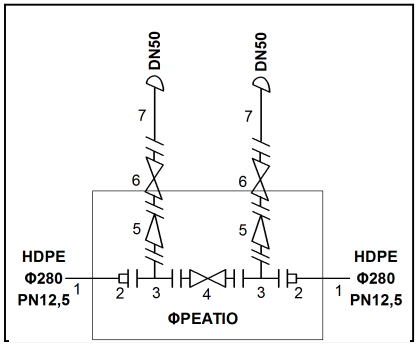

ΚΟΜΒΟΙ	ΠΑΡΑΤΗΡΗΣΕΙΣ
33	
49	
58	

ΘΕΣΗ	ΔΙΑΜΕΤΡΟΣ	ΠΕΡΙΓΡΑΦΗ ΕΞΑΡΤΗΜΑΤΟΣ	ΔΙΑΣΤΑΣΕΙΣ	ΣΥΜΒΟΛΟ	ΚΩΔΙΚΟΣ	ΥΛΙΚΟ ΚΑΤΑΣΚΕΥΗΣ	ΠΟΣΟΤ.	ΒΑΡΟΣ
1	Φ280	Σωλήνας πολυαιθυλενίου (HDPE), 3ης γενιάς, PN12,5	Φ280x20,6mm	—	7817	Πολυαιθυλένιο HDPE 3ηςγενιάς		
2	Φ280/DN250	Φλάντζα τόρνου χαλύβδινη PN16 για λαιμό σωλήνα πολυαιθυλενίου κατά DIN 2577	Δεξ=395 /Δεσ=294 mm		9517	Χάλυβας St37-2	2	30.60
3	DN250/dn60	Ταύ τριών φλαντζών PN16, σύνδεσης σωλήνων από ελατό χυτοσίδηρο EN545 - ISO 2531	L=360- h=272mm		30018	Ελατός χυτοσίδηρος	2	102.00
4	DN250	Δικλείδα χειροκίνητη τύπου σύρτου, ελαστικής έμφραξης, φλαντζωτή, PN16, GGG40 (DIN1693), DIN3202 F4	L=250mm		23714	Ελατός χυτοσίδηρος	1	
5	DN60/dn50	Συστολή ομόκεντρη δύο φλαντζών PN16, σύνδεσης σωληνώσεων από ελατό χυτοσίδηρο EN545 - ISO 2531	L=216 mm		33502	Ελατός χυτοσίδηρος	2	13.60
6	DN50	Δικλείδα χειροκίνητη τύπου σύρτου, ελαστικής έμφραξης, φλαντζωτή, PN16, GGG40 (DIN1693), DIN3202 F4	L=150mm		23706	Ελατός χυτοσίδηρος	2	28.00
7	DN50	Βαλβίδα εξαερισμού διπλής ενέργειας (αεροεξαγωγός - αεροεισαγωγός) PN16, φλαντζωτής σύνδεσης			8906	Χυτοσίδηρος	2	

Συνολικό βάρος χυτοσιδηρών ειδικών τεμαχίων : 115.6 Kg

Σχηματική Διάταξη Σύνδεσης No : ***2***

ΦΡΕΑΤΙΟ ΕΞΑΕΡΙΣΜΟΥ

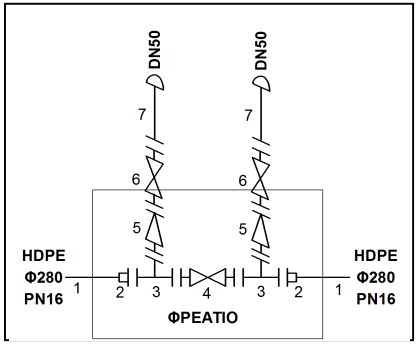

ΚΟΜΒΟΙ	ΠΑΡΑΤΗΡΗΣΕΙΣ
592	
602	
618	
646	
664	
727	
733	

ΘΕΣΗ	ΔΙΑΜΕΤΡΟΣ	ΠΕΡΙΓΡΑΦΗ ΕΞΑΡΤΗΜΑΤΟΣ	ΔΙΑΣΤΑΣΕΙΣ	ΣΥΜΒΟΛΟ	ΚΩΔΙΚΟΣ	ΥΛΙΚΟ ΚΑΤΑΣΚΕΥΗΣ	ΠΟΣΟΤ.	ΒΑΡΟΣ
1	Φ280	Σωλήνας πολυαιθυλενίου (HDPE), 3ης γενιάς, PN16	Φ280x25,4mm	—	7917	Πολυαιθυλένιο HDPE 3ηςγενιάς		
2	Φ280/DN250	Φλάντζα τόρνου χαλύβδινη PN16 για λαιμό σωλήνα πολυαιθυλενίου κατά DIN 2577	Δεξ=395 /Δεσ=294 mm		9517	Χάλυβας St37-2	2	30.60
3	DN250/dn60	Ταύ τριών φλαντζών PN16, σύνδεσης σωλήνων από ελατό χυτοσίδηρο EN545 - ISO 2531	L=360- h=272mm		30018	Ελατός χυτοσίδηρος	2	102.00
4	DN250	Δικλείδα χειροκίνητη τύπου σύρτου, ελαστικής έμφραξης, φλαντζωτή, PN16, GGG40 (DIN1693), DIN3202 F4	L=250mm		23714	Ελατός χυτοσίδηρος	2	
5	DN60/dn50	Συστολή ομόκεντρη δύο φλαντζών PN16, σύνδεσης σωληνώσεων από ελατό χυτοσίδηρο EN545 - ISO 2531	L=216 mm		33502	Ελατός χυτοσίδηρος	2	13.60
6	DN50	Δικλείδα χειροκίνητη τύπου σύρτου, ελαστικής έμφραξης, φλαντζωτή, PN16, GGG40 (DIN1693), DIN3202 F4	L=150mm		23706	Ελατός χυτοσίδηρος	2	28.00
7	DN50	Βαλβίδα εξαερισμού διπλής ενέργειας (αεροεξαγωγός - αεροεισαγωγός) PN16, φλαντζωτής σύνδεσης			8906	Χυτοσίδηρος	2	

Συνολικό βάρος χυτοσιδηρών ειδικών τεμαχίων : 115.6 Kg

Σχηματική Διάταξη Σύνδεσης Νο : ***3***

ΦΡΕΑΤΙΟ ΕΞΑΕΡΙΣΜΟΥ

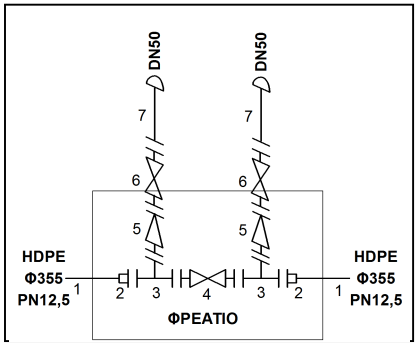

ΚΟΜΒΟΙ	ΠΑΡΑΤΗΡΗΣΕΙΣ
97	
109	
125	
152	
163	

ΘΕΣΗ	ΔΙΑΜΕΤΡΟΣ	ΠΕΡΙΓΡΑΦΗ ΕΞΑΡΤΗΜΑΤΟΣ	ΔΙΑΣΤΑΣΕΙΣ	ΣΥΜΒΟΛΟ	ΚΩΔΙΚΟΣ	ΥΛΙΚΟ ΚΑΤΑΣΚΕΥΗΣ	ΠΟΣΟΤ.	ΒΑΡΟΣ
1	Φ355	Σωλήνας πολυαιθυλενίου (HDPE), 3ης γενιάς, PN12,5	Φ355x26,1mm	—	7819	Πολυαιθυλένιο HDPE 3ηςγενιάς		
2	Φ355/DN350	Φλάντζα τόρνου χαλύβδινη PN16 για λαιμό σωλήνα πολυαιθυλενίου κατά DIN 2577	Δεξ=505 /Δεσ=376 mm		9519	Χάλυβας St37-2	2	58.00
3	DN350/dn60	Ταύ τριών φλαντζών PN16, σύνδεσης σωλήνων από ελατό χυτοσίδηρο EN545 - ISO 2531	L=424- h=322mm		30034	Ελατός χυτοσίδηρος	2	182.00
4	DN350	Δικλείδα χειροκίνητη τύπου σύρτου, ελαστικής έμφραξης, φλαντζωτή, PN16, GGG40 (DIN1693), DIN3202 F4	L=290mm		23716	Ελατός χυτοσίδηρος	1	
5	DN60/dn50	Συστολή ομόκεντρη δύο φλαντζών PN16, σύνδεσης σωληνώσεων από ελατό χυτοσίδηρο EN545 - ISO 2531	L=216 mm		33502	Ελατός χυτοσίδηρος	2	13.60
6	DN50	Δικλείδα χειροκίνητη τύπου σύρτου, ελαστικής έμφραξης, φλαντζωτή, PN16, GGG40 (DIN1693), DIN3202 F4	L=150mm		23706	Ελατός χυτοσίδηρος	2	28.00
7	DN50	Βαλβίδα εξαερισμού διπλής ενέργειας (αεροεξαγωγός - αεροεισαγωγός) PN16, φλαντζωτής σύνδεσης			8906	Χυτοσίδηρος	2	

Συνολικό βάρος χυτοσιδηρών ειδικών τεμαχίων : 195.6 Kg

Σχηματική Διάταξη Σύνδεσης Νο : ***4***

ΦΡΕΑΤΙΟ ΕΞΑΕΡΙΣΜΟΥ

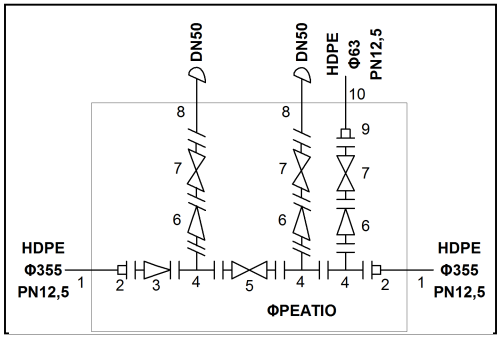

ΚΟΜΒΟΙ	ΠΑΡΑΤΗΡΗΣΕΙΣ
195	

ΘΕΣΗ	ΔΙΑΜΕΤΡΟΣ	ΠΕΡΙΓΡΑΦΗ ΕΞΑΡΤΗΜΑΤΟΣ	ΔΙΑΣΤΑΣΕΙΣ	ΣΥΜΒΟΛΟ	ΚΩΔΙΚΟΣ	ΥΛΙΚΟ ΚΑΤΑΣΚΕΥΗΣ	ΠΟΣΟΤ.	ΒΑΡΟΣ
1	Φ355	Σωλήνας πολυαιθυλενίου (HDPE), 3ης γενιάς, PN12,5	Φ355x26,1mm	—	7819	Πολυαιθυλένιο HDPE 3ηςγενιάς		
2	Φ355/DN350	Φλάντζα τόρνου χαλύβδινη PN16 για λαιμό σωλήνα πολυαιθυλενίου κατά DIN 2577	Δεξ=505 /Δεσ=376 mm		9519	Χάλυβας St37-2	2	58.00
3	DN350/dn250	Συστολή ομόκεντρη δύο φλαντζών PN16, σύνδεσης σωληνώσεων από ελατό χυτοσίδηρο EN545 - ISO 2531	L=377 mm		33537	Ελατός χυτοσίδηρος	1	61.50
4	DN250/dn60	Ταύ τριών φλαντζών PN16, σύνδεσης σωλήνων από ελατό χυτοσίδηρο EN545 - ISO 2531	L=360- h=272mm		30018	Ελατός χυτοσίδηρος	3	153.00
5	DN250	Δικλείδα χειροκίνητη τύπου σύρτου, ελαστικής έμφραξης, φλαντζωτή, PN16, GGG40 (DIN1693), DIN3202 F4	L=250mm		23714	Ελατός χυτοσίδηρος	1	
6	DN60/dn50	Συστολή ομόκεντρη δύο φλαντζών PN16, σύνδεσης σωληνώσεων από ελατό χυτοσίδηρο EN545 - ISO 2531	L=216 mm		33502	Ελατός χυτοσίδηρος	3	20.40
7	DN50	Δικλείδα χειροκίνητη τύπου σύρτου, ελαστικής έμφραξης, φλαντζωτή, PN16, GGG40 (DIN1693), DIN3202 F4	L=150mm		23706	Ελατός χυτοσίδηρος	3	42.00
8	DN50	Βαλβίδα εξαερισμού διπλής ενέργειας (αεροεξαγωγός - αεροεισαγωγός) PN16, φλαντζωτής σύνδεσης			8906	Χυτοσίδηρος	2	
9	Φ63/DN50	Φλάντζα τόρνου χαλύβδινη PN16 για λαιμό σωλήνα πολυαιθυλενίου κατά DIN 2577	Δεξ=165 /Δεσ=78 mm		9506	Χάλυβας St37-2	1	2.50
10	Φ63	Σωλήνας πολυαιθυλενίου (HDPE), 3ης γενιάς, PN12,5	Φ63x4,7mm	—	7806	Πολυαιθυλένιο HDPE 3ηςγενιάς		

Συνολικό βάρος χυτοσιδηρών ειδικών τεμαχίων : 234.9 Kg

Σχηματική Διάταξη Σύνδεσης Νο : ***5***

ΦΡΕΑΤΙΟ ΕΞΑΕΡΙΣΜΟΥ

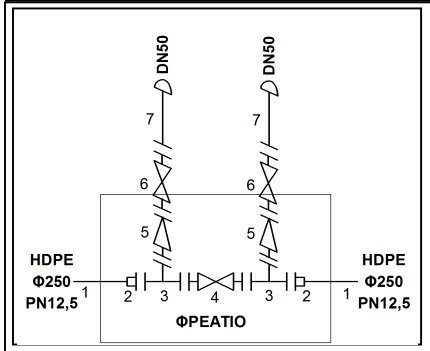

ΚΟΜΒΟΙ	ΠΑΡΑΤΗΡΗΣΕΙΣ
964	
990	

ΘΕΣΗ	ΔΙΑΜΕΤΡΟΣ	ΠΕΡΙΓΡΑΦΗ ΕΞΑΡΤΗΜΑΤΟΣ	ΔΙΑΣΤΑΣΕΙΣ	ΣΥΜΒΟΛΟ	ΚΩΔΙΚΟΣ	ΥΛΙΚΟ ΚΑΤΑΣΚΕΥΗΣ	ΠΟΣΟΤ.	ΒΑΡΟΣ
1	Φ250	Σωλήνας πολυαιθυλενίου (HDPE), 3ης γενιάς, PN12,5	Φ250x18,4mm	—	7816	Πολυαιθυλένιο HDPE 3ηςγενιάς		
2	Φ250/DN250	Φλάντζα τόρνου χαλύβδινη PN16 για λαιμό σωλήνα πολυαιθυλενίου κατά DIN 2577	Δεξ=395 /Δεσ=288 mm		9516	Χάλυβας St37-2	2	32.00
3	DN250/dn60	Ταύ τριών φλαντζών PN16, σύνδεσης σωλήνων από ελατό χυτοσίδηρο EN545 - ISO 2531	L=360- h=272mm		30018	Ελατός χυτοσίδηρος	2	102.00
4	DN250	Δικλείδα χειροκίνητη τύπου σύρτου, ελαστικής έμφραξης, φλαντζωτή, PN16, GGG40 (DIN1693), DIN3202 F4	L=250mm		23714	Ελατός χυτοσίδηρος	1	
5	DN60/dn50	Συστολή ομόκεντρη δύο φλαντζών PN16, σύνδεσης σωληνώσεων από ελατό χυτοσίδηρο EN545 - ISO 2531	L=216 mm		33502	Ελατός χυτοσίδηρος	2	13.60
6	DN50	Δικλείδα χειροκίνητη τύπου σύρτου, ελαστικής έμφραξης, φλαντζωτή, PN16, GGG40 (DIN1693), DIN3202 F4	L=150mm		23706	Ελατός χυτοσίδηρος	2	28.00
7	DN50	Βαλβίδα εξαερισμού διπλής ενέργειας (αεροεξαγωγός - αεροεισαγωγός) PN16, φλαντζωτής σύνδεσης			8906	Χυτοσίδηρος	2	

Συνολικό βάρος χυτοσιδηρών ειδικών τεμαχίων : 115.6 Kg

Σχηματική Διάταξη Σύνδεσης Νο : ***6***

ΦΡΕΑΤΙΟ ΕΞΑΕΡΙΣΜΟΥ

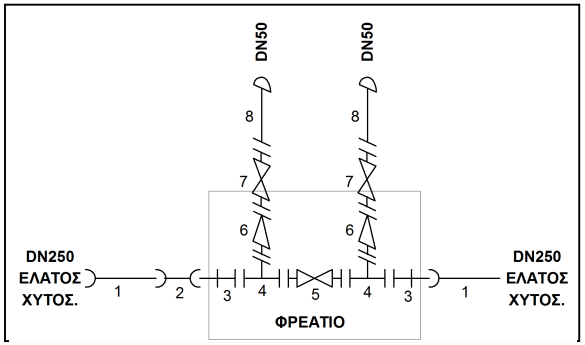

ΘΕΣΗ	ΔΙΑΜΕΤΡΟΣ	ΠΕΡΙΓΡΑΦΗ ΕΞΑΡΤΗΜΑΤΟΣ	ΔΙΑΣΤΑΣΕΙΣ	ΣΥΜΒΟΛΟ	ΚΩΔΙΚΟΣ	ΥΛΙΚΟ ΚΑΤΑΣΚΕΥΗΣ	ΠΟΣΟΤ.	ΒΑΡΟΣ
1	DN250	Σωλήνας ύδρευσης από ελατό χυτοσίδηρο EN545 - ISO 2531, κλάσης πάχους K9	Dεξ=274- s=6,8 mm		27307	Ελατός χυτοσίδηρος		
2	DN250	Μούφα δύο κεφαλών, κλάσης πάχους K12, σύνδεσης σωλήνων από ελατό χυτοσίδηρο, κατά EN545 - ISO 2531	L=175mm		25909	Ελατός χυτοσίδηρος	1	37.00
3	DN250	Ενωτικό PN25 με ενδιάμεση φλάντζα πάκτωσης και μία ακραία φλάντζα, σύνδεσης σωλήνων ελατού χυτοσίδηρου EN545 - ISO 2531 κλάσης πάχους K9, κατά EN545 - ISO 2531	L=1000mm - B=500		31009	Ελατός χυτοσίδηρος	2	147.00
4	DN250/dn60	Ταύ τριών φλαντζών PN25, σύνδεσης σωλήνων από ελατό χυτοσίδηρο EN545 - ISO 2531	L=360- h=272mm		30118	Ελατός χυτοσίδηρος	2	112.00
5	DN250	Δικλείδα χειροκίνητη, φλαντζωτή, PN25, τύπου σύρτου, μη ανυψούμενου βάκτρου, SG GGG50, DIN3352 Μέρος 6	L=450 x h2=880mm		7314	Χυτοχάλυβας	1	
6	DN60/dn50	Συστολή ομόκεντρη δύο φλαντζών PN25, σύνδεσης σωληνώσεων από ελατό χυτοσίδηρο EN545 - ISO 2531	L=216 mm		33602	Ελατός χυτοσίδηρος	2	12.80
7	DN50	Δικλείδα χειροκίνητη, φλαντζωτή, PN25, τύπου σύρτου, μη ανυψούμενου βάκτρου, SG GGG50, DIN3352 Μέρος 6	L=250 x h2=310mm		7306	Χυτοχάλυβας	2	
8	DN50	Βαλβίδα εξαερισμού διπλής ενέργειας (αεροεξαγωγός - αεροεισαγωγός) PN25, φλαντζωτής σύνδεσης			9006	Χάλυβας	2	

Συνολικό βάρος χυτοσιδηρών ειδικών τεμαχίων : 308.8 Kg

ΚΟΜΒΟΙ	ΠΑΡΑΤΗΡΗΣΕΙΣ
ΜΕΤΑΞΥ 380 & 381	
ΜΕΤΑΞΥ 380 & 381	
ΜΕΤΑΞΥ 380 & 381	
393	
410	
464	
478	
497	
505	
544	
811	
830	

Σχηματική Διάταξη Σύνδεσης Νο : ***7***

ΦΡΕΑΤΙΟ ΕΞΑΕΡΙΣΜΟΥ

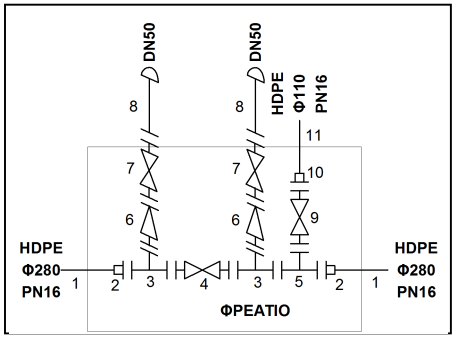

ΚΟΜΒΟΙ	ΠΑΡΑΤΗΡΗΣΕΙΣ
679	

ΘΕΣΗ	ΔΙΑΜΕΤΡΟΣ	ΠΕΡΙΓΡΑΦΗ ΕΞΑΡΤΗΜΑΤΟΣ	ΔΙΑΣΤΑΣΕΙΣ	ΣΥΜΒΟΛΟ	ΚΩΔΙΚΟΣ	ΥΛΙΚΟ ΚΑΤΑΣΚΕΥΗΣ	ΠΟΣΟΤ.	ΒΑΡΟΣ
1	Φ280	Σωλήνας πολυαιθυλενίου (HDPE), 3ης γενιάς, PN16	Φ280x25,4mm	—	7917	Πολυαιθυλένιο HDPE 3ηςγενιάς		
2	Φ280/DN250	Φλάντζα τόρνου χαλύβδινη PN16 για λαιμό σωλήνα πολυαιθυλενίου κατά DIN 2577	Δεξ=395 /Δεσ=294 mm		9517	Χάλυβας St37-2	2	30.60
3	DN250/dn60	Ταύ τριών φλαντζών PN16, σύνδεσης σωλήνων από ελατό χυτοσίδηρο EN545 - ISO 2531	L=360- h=272mm		30018	Ελατός χυτοσίδηρος	2	102.00
4	DN250	Δικλείδα χειροκίνητη τύπου σύρτου, ελαστικής έμφραξης, φλαντζωτή, PN16, GGG40 (DIN1693), DIN3202 F4	L=250mm		23714	Ελατός χυτοσίδηρος	1	
5	DN250/dn100	Ταύ τριών φλαντζών PN16, σύνδεσης σωλήνων από ελατό χυτοσίδηρο EN545 - ISO 2531	L=425- h=270mm		30021	Ελατός χυτοσίδηρος	1	51.00
6	DN60/dn50	Συστολή ομόκεντρη δύο φλαντζών PN16, σύνδεσης σωληνώσεων από ελατό χυτοσίδηρο EN545 - ISO 2531	L=216 mm		33502	Ελατός χυτοσίδηρος	2	13.60
7	DN50	Δικλείδα χειροκίνητη τύπου σύρτου, ελαστικής έμφραξης, φλαντζωτή, PN16, GGG40 (DIN1693), DIN3202 F4	L=150mm		23706	Ελατός χυτοσίδηρος	2	28.00
8	DN50	Βαλβίδα εξαερισμού διπλής ενέργειας (αεροεξαγωγός - αεροεισαγωγός) PN16, φλαντζωτής σύνδεσης			8906	Χυτοσίδηρος	2	
9	DN100	Δικλείδα χειροκίνητη τύπου σύρτου, ελαστικής έμφραξης, φλαντζωτή, PN16, GGG40 (DIN1693), DIN3202 F4	L=190mm		23709	Ελατός χυτοσίδηρος	1	25.00
10	Φ110/DN100	Φλάντζα τόρνου χαλύβδινη PN16 για λαιμό σωλήνα πολυαιθυλενίου κατά DIN 2577	Δεξ=220 /Δεσ=128 mm		9509	Χάλυβας St37-2	1	4.40
11	Φ110	Σωλήνας πολυαιθυλενίου (HDPE), 3ης γενιάς, PN16	Φ110x10,0mm	—	7909	Πολυαιθυλένιο HDPE 3ηςγενιάς		

Συνολικό βάρος χυτοσιδηρών ειδικών τεμαχίων : 166.6 Kg

Σχηματική Διάταξη Σύνδεσης Νο : ***8***

ΦΡΕΑΤΙΟ ΕΞΑΕΡΙΣΜΟΥ

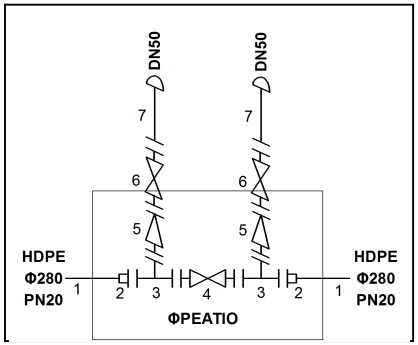

ΘΕΣΗ	ΔΙΑΜΕΤΡΟΣ	ΠΕΡΙΓΡΑΦΗ ΕΞΑΡΤΗΜΑΤΟΣ	ΔΙΑΣΤΑΣΕΙΣ	ΣΥΜΒΟΛΟ	ΚΩΔΙΚΟΣ	ΥΛΙΚΟ ΚΑΤΑΣΚΕΥΗΣ	ΠΟΣΟΤ.	ΒΑΡΟΣ
1	Φ280	Σωλήνας πολυαιθυλενίου (HDPE), 3ης γενιάς, PN20	Φ280x31,3mm	—	8017	Πολυαιθυλένιο HDPE 3ηςγενιάς		
2	Φ280/DN250	Φλάντζα τόρνου χαλύβδινη PN25 για λαιμό σωλήνα πολυαιθυλενίου κατά UNI 6083-67	Δεξ=395 /Δεσ=294 mm		9617	Χάλυβας St37-2	2	42.00
3	DN250/dn60	Ταύ τριών φλαντζών PN25, σύνδεσης σωλήνων από ελατό χυτοσίδηρο EN545 - ISO 2531	L=360- h=272mm		30118	Ελατός χυτοσίδηρος	2	112.00
4	DN250	Δικλείδα χειροκίνητη, φλαντζωτή, PN25, τύπου σύρτου, μη ανυψούμενου βάκτρου, SG GGG50, DIN3352 Μέρος 6	L=450 x h2=880mm		7314	Χυτοχάλυβας	1	
5	DN60/dn50	Συστολή ομόκεντρη δύο φλαντζών PN25, σύνδεσης σωληνώσεων από ελατό χυτοσίδηρο EN545 - ISO 2531	L=216 mm		33602	Ελατός χυτοσίδηρος	2	12.80
6	DN50	Δικλείδα χειροκίνητη, φλαντζωτή, PN25, τύπου σύρτου, μη ανυψούμενου βάκτρου, SG GGG50, DIN3352 Μέρος 6	L=250 x h2=310mm		7306	Χυτοχάλυβας	2	
7	DN50	Βαλβίδα εξαερισμού διπλής ενέργειας (αεροεξαγωγός - αεροεισαγωγός) PN25, φλαντζωτής σύνδεσης			9006	Χάλυβας	2	

Συνολικό βάρος χυτοσιδηρών ειδικών τεμαχίων : 124.8 Kg

ΚΟΜΒΟΙ	ΠΑΡΑΤΗΡΗΣΕΙΣ
715	
773	
778	
783	
794	

Σχηματική Διάταξη Σύνδεσης Νο : ***9***

ΦΡΕΑΤΙΟ ΕΞΑΕΡΙΣΜΟΥ

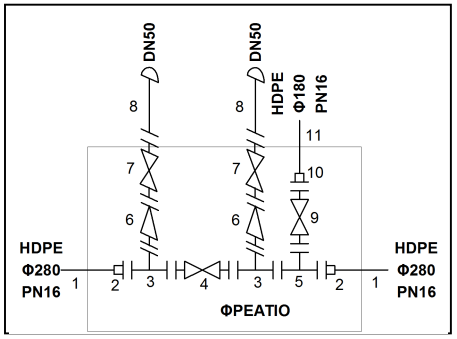

ΚΟΜΒΟΙ	ΠΑΡΑΤΗΡΗΣΕΙΣ
739	

ΘΕΣΗ	ΔΙΑΜΕΤΡΟΣ	ΠΕΡΙΓΡΑΦΗ ΕΞΑΡΤΗΜΑΤΟΣ	ΔΙΑΣΤΑΣΕΙΣ	ΣΥΜΒΟΛΟ	ΚΩΔΙΚΟΣ	ΥΛΙΚΟ ΚΑΤΑΣΚΕΥΗΣ	ΠΟΣΟΤ.	ΒΑΡΟΣ
1	Φ280	Σωλήνας πολυαιθυλενίου (HDPE), 3ης γενιάς, PN16	Φ280x25,4mm	—	7917	Πολυαιθυλένιο HDPE 3ηςγενιάς		
2	Φ280/DN250	Φλάντζα τόρνου χαλύβδινη PN16 για λαιμό σωλήνα πολυαιθυλενίου κατά DIN 2577	Δεξ=395 /Δεσ=294 mm		9517	Χάλυβας St37-2	2	30.60
3	DN250/dn60	Ταύ τριών φλαντζών PN16, σύνδεσης σωλήνων από ελατό χυτοσίδηρο EN545 - ISO 2531	L=360- h=272mm		30018	Ελατός χυτοσίδηρος	2	102.00
4	DN250	Δικλείδα χειροκίνητη τύπου σύρτου, ελαστικής έμφραξης, φλαντζωτή, PN16, GGG40 (DIN1693), DIN3202 F4	L=250mm		23714	Ελατός χυτοσίδηρος	1	
5	DN250/dn150	Ταύ τριών φλαντζών PN16, σύνδεσης σωλήνων από ελατό χυτοσίδηρο EN545 - ISO 2531	L=447- h=280mm		30022	Ελατός χυτοσίδηρος	1	62.00
6	DN60/dn50	Συστολή ομόκεντρη δύο φλαντζών PN16, σύνδεσης σωληνώσεων από ελατό χυτοσίδηρο EN545 - ISO 2531	L=216 mm		33502	Ελατός χυτοσίδηρος	2	13.60
7	DN50	Δικλείδα χειροκίνητη τύπου σύρτου, ελαστικής έμφραξης, φλαντζωτή, PN16, GGG40 (DIN1693), DIN3202 F4	L=150mm		23706	Ελατός χυτοσίδηρος	2	28.00
8	DN50	Βαλβίδα εξαερισμού διπλής ενέργειας (αεροεξαγωγός - αεροεισαγωγός) PN16, φλαντζωτής σύνδεσης			8906	Χυτοσίδηρος	2	
9	DN150	Δικλείδα χειροκίνητη τύπου σύρτου, ελαστικής έμφραξης, φλαντζωτή, PN16, GGG40 (DIN1693), DIN3202 F4	L=210mm		23711	Ελατός χυτοσίδηρος	1	46.00
10	Φ180/DN150	Φλάντζα τόρνου χαλύβδινη PN16 για λαιμό σωλήνα πολυαιθυλενίου κατά DIN 2577	Δεξ=285 /Δεσ=188 mm		9513	Χάλυβας St37-2	1	6.80
11	Φ180	Σωλήνας πολυαιθυλενίου (HDPE), 3ης γενιάς, PN16	Φ180x16,4mm	—	7913	Πολυαιθυλένιο HDPE 3ηςγενιάς		

Συνολικό βάρος χυτοσιδηρών ειδικών τεμαχίων : 177.6 Kg

Σχηματική Διάταξη Σύνδεσης Νο : ***10***

ΦΡΕΑΤΙΟ ΕΞΑΕΡΙΣΜΟΥ

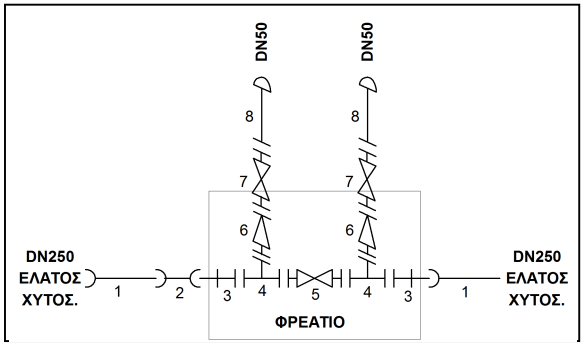

ΚΟΜΒΟΙ	ΠΑΡΑΤΗΡΗΣΕΙΣ
853	
866	
897	

ΘΕΣΗ	ΔΙΑΜΕΤΡΟΣ	ΠΕΡΙΓΡΑΦΗ ΕΞΑΡΤΗΜΑΤΟΣ	ΔΙΑΣΤΑΣΕΙΣ	ΣΥΜΒΟΛΟ	ΚΩΔΙΚΟΣ	ΥΛΙΚΟ ΚΑΤΑΣΚΕΥΗΣ	ΠΟΣΟΤ.	ΒΑΡΟΣ
1	DN250	Σωλήνας ύδρευσης από ελατό χυτοσίδηρο EN545 - ISO 2531, κλάσης πάχους K9	Dεξ=274- s=6,8 mm		27307	Ελατός χυτοσίδηρος		
2	DN250	Μούφα δύο κεφαλών, κλάσης πάχους K12, σύνδεσης σωλήνων από ελατό χυτοσίδηρο, κατά EN545 - ISO 2531	L=175mm		25909	Ελατός χυτοσίδηρος	1	37.00
3	DN250	Ενωτικό PN40 με ενδιάμεση φλάντζα πάκτωσης και μία ακραία φλάντζα, σύνδεσης σωλήνων ελατού χυτοσίδηρου EN545 - ISO 2531 κλάσης πάχους K9, κατά EN545 - ISO 2531	L=1000mm - B=500		31109	Ελατός χυτοσίδηρος	2	
4	DN250/dn60	Ταύ τριών φλαντζών PN40, σύνδεσης σωλήνων από ελατό χυτοσίδηρο EN545 - ISO 2531	L=360- h=272mm		30218	Ελατός χυτοσίδηρος	2	148.00
5	DN250	Δικλείδα χειροκίνητη, φλαντζωτή, PN40, τύπου σύρτου, μη ανυψούμενου βάκτρου, DIN3352 Μέρος 6	L=650 x h2=925mm		7414	Χάλυβας	1	
6	DN60/dn50	Συστολή ομόκεντρη δύο φλαντζών PN40, σύνδεσης σωληνώσεων από ελατό χυτοσίδηρο EN545 - ISO 2531	L=216 mm		33702	Ελατός χυτοσίδηρος	2	12.80
7	DN50	Δικλείδα χειροκίνητη, φλαντζωτή, PN40, τύπου σύρτου, μη ανυψούμενου βάκτρου, DIN3352 Μέρος 6	L=250 x h2=310mm		7406	Χάλυβας	2	
8	DN50	Βαλβίδα εξαερισμού διπλής ενέργειας (αεροεξαγωγός - αεροεισαγωγός) PN40, φλαντζωτής σύνδεσης			9106	Χάλυβας	2	

Συνολικό βάρος χυτοσιδηρών ειδικών τεμαχίων : 197.8 Kg

Σχηματική Διάταξη Σύνδεσης Νο : ***11***

ΦΡΕΑΤΙΟ ΕΞΑΕΡΙΣΜΟΥ

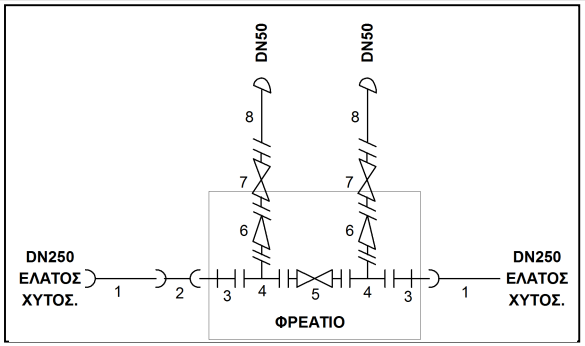

ΚΟΜΒΟΙ	ΠΑΡΑΤΗΡΗΣΕΙΣ
908	
924	

ΘΕΣΗ	ΔΙΑΜΕΤΡΟΣ	ΠΕΡΙΓΡΑΦΗ ΕΞΑΡΤΗΜΑΤΟΣ	ΔΙΑΣΤΑΣΕΙΣ	ΣΥΜΒΟΛΟ	ΚΩΔΙΚΟΣ	ΥΛΙΚΟ ΚΑΤΑΣΚΕΥΗΣ	ΠΟΣΟΤ.	ΒΑΡΟΣ
1	DN250	Σωλήνας ύδρευσης από ελατό χυτοσίδηρο EN545 - ISO 2531, κλάσης πάχους K9	Dεξ=274- s=6,8 mm		27307	Ελατός χυτοσίδηρος		
2	DN250	Μούφα δύο κεφαλών, κλάσης πάχους K12, σύνδεσης σωλήνων από ελατό χυτοσίδηρο, κατά EN545 - ISO 2531	L=175mm		25909	Ελατός χυτοσίδηρος	1	37.00
3	DN250	Ενωτικό PN25 με ενδιάμεση φλάντζα πάκτωσης και μία ακραία φλάντζα, σύνδεσης σωλήνων ελατού χυτοσίδηρου EN545 - ISO 2531 κλάσης πάχους K9, κατά EN545 - ISO 2531	L=1000mm - B=500		31009	Ελατός χυτοσίδηρος	2	147.00
4	DN250/dn60	Ταύ τριών φλαντζών PN25, σύνδεσης σωλήνων από ελατό χυτοσίδηρο EN545 - ISO 2531	L=360- h=272mm		30118	Ελατός χυτοσίδηρος	2	112.00
5	DN250	Δικλείδα χειροκίνητη, φλαντζωτή, PN25, τύπου σύρτου, μη ανυψούμενου βάκτρου, SG GGG50, DIN3352 Μέρος 6	L=450 x h2=880mm		7314	Χυτοχάλυβας	1	
6	DN60/dn50	Συστολή ομόκεντρη δύο φλαντζών PN25, σύνδεσης σωληνώσεων από ελατό χυτοσίδηρο EN545 - ISO 2531	L=216 mm		33602	Ελατός χυτοσίδηρος	2	12.80
7	DN50	Δικλείδα χειροκίνητη, φλαντζωτή, PN25, τύπου σύρτου, μη ανυψούμενου βάκτρου, SG GGG50, DIN3352 Μέρος 6	L=250 x h2=310mm		7306	Χυτοχάλυβας	2	
8	DN50	Βαλβίδα εξαερισμού διπλής ενέργειας (αεροεξαγωγός - αεροεισαγωγός) PN25, φλαντζωτής σύνδεσης			9006	Χάλυβας	2	

Συνολικό βάρος χυτοσιδηρών ειδικών τεμαχίων : 308.8 Kg

Σχηματική Διάταξη Σύνδεσης Νο : ***12***

ΦΡΕΑΤΙΟ ΕΞΑΕΡΙΣΜΟΥ

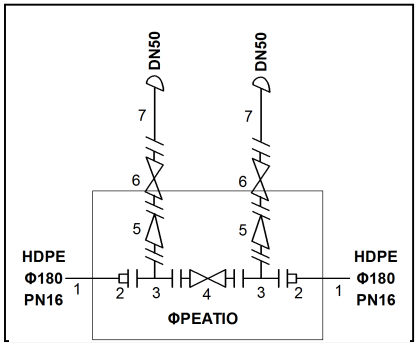

ΚΟΜΒΟΙ	ΠΑΡΑΤΗΡΗΣΕΙΣ
1012	
1025	
1038	

ΘΕΣΗ	ΔΙΑΜΕΤΡΟΣ	ΠΕΡΙΓΡΑΦΗ ΕΞΑΡΤΗΜΑΤΟΣ	ΔΙΑΣΤΑΣΕΙΣ	ΣΥΜΒΟΛΟ	ΚΩΔΙΚΟΣ	ΥΛΙΚΟ ΚΑΤΑΣΚΕΥΗΣ	ΠΟΣΟΤ.	ΒΑΡΟΣ
1	Φ180	Σωλήνας πολυαιθυλενίου (HDPE), 3ης γενιάς, PN16	Φ180x16,4mm	—	7913	Πολυαιθυλένιο HDPE 3ηςγενιάς		
2	Φ180/DN150	Φλάντζα τόρνου χαλύβδινη PN16 για λαιμό σωλήνα πολυαιθυλενίου κατά DIN 2577	Δεξ=285 /Δεσ=188 mm		9513	Χάλυβας St37-2	2	13.60
3	DN150/dn60	Ταύ τριών φλαντζών PN16, σύνδεσης σωλήνων από ελατό χυτοσίδηρο EN545 - ISO 2531	L=440- h=195mm		30094	Ελατός χυτοσίδηρος	2	58.00
4	DN150	Δικλείδα χειροκίνητη τύπου σύρτου, ελαστικής έμφραξης, φλαντζωτή, PN16, GGG40 (DIN1693), DIN3202 F4	L=210mm		23711	Ελατός χυτοσίδηρος	1	46.00
5	DN60/dn50	Συστολή ομόκεντρη δύο φλαντζών PN16, σύνδεσης σωληνώσεων από ελατό χυτοσίδηρο EN545 - ISO 2531	L=216 mm		33502	Ελατός χυτοσίδηρος	2	13.60
6	DN50	Δικλείδα χειροκίνητη τύπου σύρτου, ελαστικής έμφραξης, φλαντζωτή, PN16, GGG40 (DIN1693), DIN3202 F4	L=150mm		23706	Ελατός χυτοσίδηρος	2	28.00
7	DN50	Βαλβίδα εξαερισμού διπλής ενέργειας (αεροεξαγωγός - αεροεισαγωγός) PN16, φλαντζωτής σύνδεσης			8906	Χυτοσίδηρος	2	

Συνολικό βάρος χυτοσιδηρών ειδικών τεμαχίων : 71.6 Kg

Σχηματική Διάταξη Σύνδεσης Νο : ***13***

ΦΡΕΑΤΙΟ ΕΞΑΕΡΙΣΜΟΥ

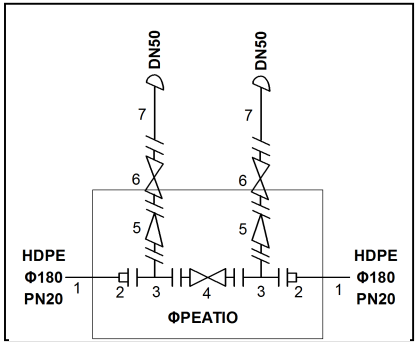

ΚΟΜΒΟΙ	ΠΑΡΑΤΗΡΗΣΕΙΣ
1059	

ΘΕΣΗ	ΔΙΑΜΕΤΡΟΣ	ΠΕΡΙΓΡΑΦΗ ΕΞΑΡΤΗΜΑΤΟΣ	ΔΙΑΣΤΑΣΕΙΣ	ΣΥΜΒΟΛΟ	ΚΩΔΙΚΟΣ	ΥΛΙΚΟ ΚΑΤΑΣΚΕΥΗΣ	ΠΟΣΟΤ.	ΒΑΡΟΣ
1	Φ180	Σωλήνας πολυαιθυλενίου (HDPE), 3ης γενιάς, PN20	Φ180x20,1mm	—	8013	Πολυαιθυλένιο HDPE 3ηςγενιάς		
2	Φ180/DN150	Φλάντζα τόρνου χαλύβδινη PN25 για λαιμό σωλήνα πολυαιθυλενίου κατά UNI 6083-67	Δεξ=285 /Δεσ=188 mm		9613	Χάλυβας St37-2	2	20.20
3	DN150/dn60	Ταύ τριών φλαντζών PN25, σύνδεσης σωλήνων από ελατό χυτοσίδηρο EN545 - ISO 2531	L=440- h=195mm		30194	Ελατός χυτοσίδηρος	2	61.00
4	DN150	Δικλείδα χειροκίνητη, φλαντζωτή, PN25, τύπου σύρτου, μη ανυψούμενου βάκτρου, SG GGG50, DIN3352 Μέρος 6	L=350 x h2=580mm		7311	Χυτοχάλυβας	1	
5	DN60/dn50	Συστολή ομόκεντρη δύο φλαντζών PN25, σύνδεσης σωληνώσεων από ελατό χυτοσίδηρο EN545 - ISO 2531	L=216 mm		33602	Ελατός χυτοσίδηρος	2	12.80
6	DN50	Δικλείδα χειροκίνητη, φλαντζωτή, PN25, τύπου σύρτου, μη ανυψούμενου βάκτρου, SG GGG50, DIN3352 Μέρος 6	L=250 x h2=310mm		7306	Χυτοχάλυβας	2	
7	DN50	Βαλβίδα εξαερισμού διπλής ενέργειας (αεροεξαγωγός - αεροεισαγωγός) PN25, φλαντζωτής σύνδεσης			9006	Χάλυβας	2	

Συνολικό βάρος χυτοσιδηρών ειδικών τεμαχίων : 73.8 Kg

Σχηματική Διάταξη Σύνδεσης Νο : ***14***

ΦΡΕΑΤΙΟ ΕΚΚΕΝΩΣΗΣ

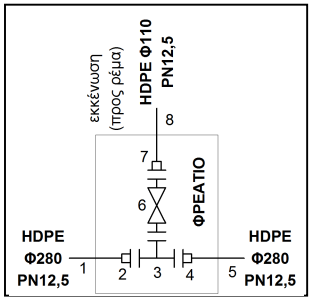

ΚΟΜΒΟΙ	ΠΑΡΑΤΗΡΗΣΕΙΣ
28	
44	
59	
223	

ΘΕΣΗ	ΔΙΑΜΕΤΡΟΣ	ΠΕΡΙΓΡΑΦΗ ΕΞΑΡΤΗΜΑΤΟΣ	ΔΙΑΣΤΑΣΕΙΣ	ΣΥΜΒΟΛΟ	ΚΩΔΙΚΟΣ	ΥΛΙΚΟ ΚΑΤΑΣΚΕΥΗΣ	ΠΟΣΟΤ.	ΒΑΡΟΣ
1	Φ280	Σωλήνας πολυαιθυλενίου (HDPE), 3ης γενιάς, PN12,5	Φ280x20,6mm	—	7817	Πολυαιθυλένιο HDPE 3ηςγενιάς		
2	Φ280/DN250	Φλάντζα τόρνου χαλύβδινη PN16 για λαιμό σωλήνα πολυαιθυλενίου κατά DIN 2577	Δεξ=395 /Δεσ=294 mm		9517	Χάλυβας St37-2	1	15.30
3	DN250/dn100	Ταύ τριών φλαντζών PN16, σύνδεσης σωλήνων από ελατό χυτοσίδηρο EN545 - ISO 2531	L=425- h=270mm		30021	Ελατός χυτοσίδηρος	1	51.00
4	Φ280/DN250	Φλάντζα τόρνου χαλύβδινη PN16 για λαιμό σωλήνα πολυαιθυλενίου κατά DIN 2577	Δεξ=395 /Δεσ=294 mm		9517	Χάλυβας St37-2	1	15.30
5	Φ280	Σωλήνας πολυαιθυλενίου (HDPE), 3ης γενιάς, PN12,5	Φ280x20,6mm	—	7817	Πολυαιθυλένιο HDPE 3ηςγενιάς		
6	DN100	Δικλείδα χειροκίνητη τύπου σύρτου, ελαστικής έμφραξης, φλαντζωτή, PN16, GGG40 (DIN1693), DIN3202 F4	L=190mm		23709	Ελατός χυτοσίδηρος	1	25.00
7	Φ90/DN80	Φλάντζα τόρνου χαλύβδινη PN16 για λαιμό σωλήνα πολυαιθυλενίου κατά DIN 2577	Δεξ=200 /Δεσ=108 mm		9508	Χάλυβας St37-2	1	3.60
8	Φ110	Σωλήνας πολυαιθυλενίου (HDPE), 3ης γενιάς, PN12,5	Φ110x8,1mm	—	7809	Πολυαιθυλένιο HDPE 3ηςγενιάς	6	15.54

Συνολικό βάρος χυτοσιδηρών ειδικών τεμαχίων : 51.0 Kg

Σχηματική Διάταξη Σύνδεσης Νο : ***15***

ΦΡΕΑΤΙΟ ΕΚΚΕΝΩΣΗΣ

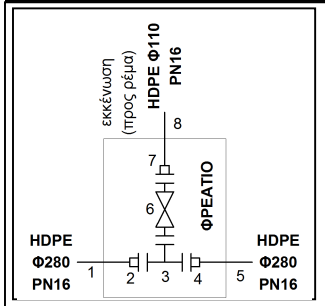

ΚΟΜΒΟΙ	ΠΑΡΑΤΗΡΗΣΕΙΣ
587	
607	
651	
731	
737	

ΘΕΣΗ	ΔΙΑΜΕΤΡΟΣ	ΠΕΡΙΓΡΑΦΗ ΕΞΑΡΤΗΜΑΤΟΣ	ΔΙΑΣΤΑΣΕΙΣ	ΣΥΜΒΟΛΟ	ΚΩΔΙΚΟΣ	ΥΛΙΚΟ ΚΑΤΑΣΚΕΥΗΣ	ΠΟΣΟΤ.	ΒΑΡΟΣ
1	Φ280	Σωλήνας πολυαιθυλενίου (HDPE), 3ης γενιάς, PN16	Φ280x25,4mm	—	7917	Πολυαιθυλένιο HDPE 3ηςγενιάς		
2	Φ280/DN250	Φλάντζα τόρνου χαλύβδινη PN16 για λαιμό σωλήνα πολυαιθυλενίου κατά DIN 2577	Δεξ=395 /Δεσ=294 mm		9517	Χάλυβας St37-2	1	15.30
3	DN250/dn100	Ταύ τριών φλαντζών PN16, σύνδεσης σωλήνων από ελατό χυτοσίδηρο EN545 - ISO 2531	L=425- h=270mm		30021	Ελατός χυτοσίδηρος	1	51.00
4	Φ280/DN250	Φλάντζα τόρνου χαλύβδινη PN16 για λαιμό σωλήνα πολυαιθυλενίου κατά DIN 2577	Δεξ=395 /Δεσ=294 mm		9517	Χάλυβας St37-2	1	15.30
5	Φ280	Σωλήνας πολυαιθυλενίου (HDPE), 3ης γενιάς, PN16	Φ280x25,4mm	—	7917	Πολυαιθυλένιο HDPE 3ηςγενιάς		
6	DN100	Δικλείδα χειροκίνητη τύπου σύρτου, ελαστικής έμφραξης, φλαντζωτή, PN16, GGG40 (DIN1693), DIN3202 F4	L=190mm		23709	Ελατός χυτοσίδηρος	1	25.00
7	Φ90/DN80	Φλάντζα τόρνου χαλύβδινη PN16 για λαιμό σωλήνα πολυαιθυλενίου κατά DIN 2577	Δεξ=200 /Δεσ=108 mm		9508	Χάλυβας St37-2	1	3.60
8	Φ110	Σωλήνας πολυαιθυλενίου (HDPE), 3ης γενιάς, PN16	Φ110x10,0mm	—	7909	Πολυαιθυλένιο HDPE 3ηςγενιάς	6	18.66

Συνολικό βάρος χυτοσιδηρών ειδικών τεμαχίων : 51.0 Kg

Σχηματική Διάταξη Σύνδεσης Νο : ***16***

ΦΡΕΑΤΙΟ ΕΚΚΕΝΩΣΗΣ

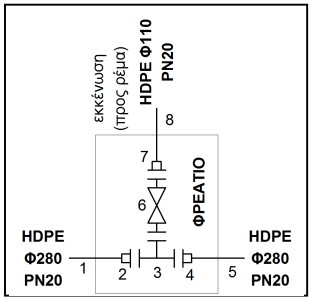

ΘΕΣΗ	ΔΙΑΜΕΤΡΟΣ	ΠΕΡΙΓΡΑΦΗ ΕΞΑΡΤΗΜΑΤΟΣ	ΔΙΑΣΤΑΣΕΙΣ	ΣΥΜΒΟΛΟ	ΚΩΔΙΚΟΣ	ΥΛΙΚΟ ΚΑΤΑΣΚΕΥΗΣ	ΠΟΣΟΤ.	ΒΑΡΟΣ
1	Φ280	Σωλήνας πολυαιθυλενίου (HDPE), 3ης γενιάς, PN20	Φ280x31,3mm	—	8017	Πολυαιθυλένιο HDPE 3ηςγενιάς		
2	Φ280/DN250	Φλάντζα τόρνου χαλύβδινη PN25 για λαιμό σωλήνα πολυαιθυλενίου κατά UNI 6083-67	Δεξ=395 /Δεσ=294 mm		9617	Χάλυβας St37-2	1	21.00
3	DN250/dn100	Ταύ τριών φλαντζών PN25, σύνδεσης σωλήνων από ελατό χυτοσίδηρο EN545 - ISO 2531	L=425- h=270mm		30121	Ελατός χυτοσίδηρος	1	57.50
4	Φ280/DN250	Φλάντζα τόρνου χαλύβδινη PN25 για λαιμό σωλήνα πολυαιθυλενίου κατά UNI 6083-67	Δεξ=395 /Δεσ=294 mm		9617	Χάλυβας St37-2	1	21.00
5	Φ280	Σωλήνας πολυαιθυλενίου (HDPE), 3ης γενιάς, PN20	Φ280x31,3mm	—	8017	Πολυαιθυλένιο HDPE 3ηςγενιάς		
6	DN100	Δικλείδα χειροκίνητη, φλαντζωτή, PN25, τύπου σύρτου, μη ανυψούμενου βάκτρου, SG GGG50, DIN3352 Μέρος 6	L=300 x h2=400mm		7309	Χυτοχάλυβας	1	
7	Φ110/DN100	Φλάντζα τόρνου χαλύβδινη PN25 για λαιμό σωλήνα πολυαιθυλενίου κατά UNI 6083-67	Δεξ=220 /Δεσ=128 mm		9609	Χάλυβας St37-2	1	6.10
8	Φ110	Σωλήνας πολυαιθυλενίου (HDPE), 3ης γενιάς, PN20	Φ110x12,3mm	—	8009	Πολυαιθυλένιο HDPE 3ηςγενιάς	6	22.44

Συνολικό βάρος χυτοσιδηρών ειδικών τεμαχίων : 57.5 Kg

ΚΟΜΒΟΙ	ΠΑΡΑΤΗΡΗΣΕΙΣ
597	
633	
671	
709	
720	
765	
775	
780	
792	

Σχηματική Διάταξη Σύνδεσης Νο : ***17***

ΦΡΕΑΤΙΟ ΕΚΚΕΝΩΣΗΣ

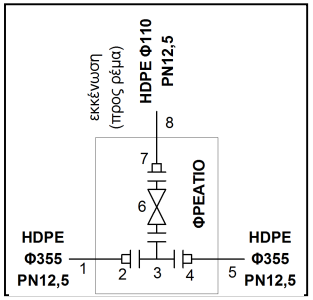

ΘΕΣΗ	ΔΙΑΜΕΤΡΟΣ	ΠΕΡΙΓΡΑΦΗ ΕΞΑΡΤΗΜΑΤΟΣ	ΔΙΑΣΤΑΣΕΙΣ	ΣΥΜΒΟΛΟ	ΚΩΔΙΚΟΣ	ΥΛΙΚΟ ΚΑΤΑΣΚΕΥΗΣ	ΠΟΣΟΤ.	ΒΑΡΟΣ
1	Φ355	Σωλήνας πολυαιθυλενίου (HDPE), 3ης γενιάς, PN12,5	Φ355x26,1mm	—	7819	Πολυαιθυλένιο HDPE 3ηςγενιάς		
2	Φ355/DN350	Φλάντζα τόρνου χαλύβδινη PN16 για λαιμό σωλήνα πολυαιθυλενίου κατά DIN 2577	Δεξ=505 /Δεσ=376 mm		9519	Χάλυβας St37-2	1	29.00
3	DN350/dn200	Ταύ τριών φλαντζών PN16, σύνδεσης σωλήνων από ελατό χυτοσίδηρο EN545 - ISO 2531	L=590- h=350mm		30039	Ελατός χυτοσίδηρος	1	119.00
4	Φ355/DN350	Φλάντζα τόρνου χαλύβδινη PN16 για λαιμό σωλήνα πολυαιθυλενίου κατά DIN 2577	Δεξ=505 /Δεσ=376 mm		9519	Χάλυβας St37-2	1	29.00
5	Φ355	Σωλήνας πολυαιθυλενίου (HDPE), 3ης γενιάς, PN12,5	Φ355x26,1mm	—	7819	Πολυαιθυλένιο HDPE 3ηςγενιάς		
6	DN100	Δικλείδα χειροκίνητη τύπου σύρτου, ελαστικής έμφραξης, φλαντζωτή, PN16, GGG40 (DIN1693), DIN3202 F4	L=190mm		23709	Ελατός χυτοσίδηρος	1	25.00
7	Φ110/DN100	Φλάντζα τόρνου χαλύβδινη PN16 για λαιμό σωλήνα πολυαιθυλενίου κατά DIN 2577	Δεξ=220 /Δεσ=128 mm		9509	Χάλυβας St37-2	1	4.40
8	Φ110	Σωλήνας πολυαιθυλενίου (HDPE), 3ης γενιάς, PN12,5	Φ110x8,1mm	—	7809	Πολυαιθυλένιο HDPE 3ηςγενιάς	6	15.54

Συνολικό βάρος χυτοσιδηρών ειδικών τεμαχίων : 119.0 Kg

ΚΟΜΒΟΙ	ΠΑΡΑΤΗΡΗΣΕΙΣ
93	
101	
114	
139	
158	
178	

Σχηματική Διάταξη Σύνδεσης Νο : ***18***

ΦΡΕΑΤΙΟ ΕΚΚΕΝΩΣΗΣ

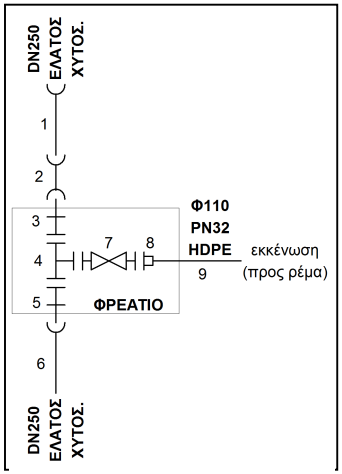

ΘΕΣΗ	ΔΙΑΜΕΤΡΟΣ	ΠΕΡΙΓΡΑΦΗ ΕΞΑΡΤΗΜΑΤΟΣ	ΔΙΑΣΤΑΣΕΙΣ	ΣΥΜΒΟΛΟ	ΚΩΔΙΚΟΣ	ΥΛΙΚΟ ΚΑΤΑΣΚΕΥΗΣ	ΠΟΣΟΤ.	ΒΑΡΟΣ
1	DN250	Σωλήνας ύδρευσης από ελατό χυτοσίδηρο EN545 - ISO 2531, κλάσης πάχους K9	Dεξ=274- s=6,8 mm		27307	Ελατός χυτοσίδηρος		
2	DN250	Μούφα δύο κεφαλών, κλάσης πάχους K12, σύνδεσης σωλήνων από ελατό χυτοσίδηρο, κατά EN545 - ISO 2531	L=175mm		25909	Ελατός χυτοσίδηρος	1	37.00
3	DN250	Ενωτικό PN40 με ενδιάμεση φλάντζα πάκτωσης και μία ακραία φλάντζα, σύνδεσης σωλήνων ελατού χυτοσίδηρου EN545 - ISO 2531 κλάσης πάχους K9, κατά EN545 - ISO 2531	L=1000mm - B=500		31109	Ελατός χυτοσίδηρος	1	
4	DN250/dn100	Ταύ τριών φλαντζών PN40, σύνδεσης σωλήνων από ελατό χυτοσίδηρο EN545 - ISO 2531	L=425- h=270mm		30221	Ελατός χυτοσίδηρος	1	81.00
5	DN250	Ενωτικό PN40 με ενδιάμεση φλάντζα πάκτωσης και μία ακραία φλάντζα, σύνδεσης σωλήνων ελατού χυτοσίδηρου EN545 - ISO 2531 κλάσης πάχους K9, κατά EN545 - ISO 2531	L=1000mm - B=500		31109	Ελατός χυτοσίδηρος	1	
6	DN250	Σωλήνας ύδρευσης από ελατό χυτοσίδηρο EN545 - ISO 2531, κλάσης πάχους K9	Dεξ=274- s=6,8 mm		27307	Ελατός χυτοσίδηρος		
7	DN100	Δικλείδα χειροκίνητη, φλαντζωτή, PN40, τύπου σύρτου, μη ανυψούμενου βάκτρου, DIN3352 Μέρος 6	L=350 x h2=460mm		7409	Χάλυβας	1	
8	Φ110/DN100	Φλάντζα τόρνου χαλύβδινη PN40 για λαιμό σωλήνα πολυαιθυλενίου κατά UNI 6084-67	Dεξ=220 /Dεσ=128 mm		9709	Χάλυβας St37-2	1	6.10
9	Φ110	Σωλήνας πολυαιθυλενίου (HDPE), 3ης γενιάς, PN32	Φ110x18,3mm		8209	Πολυαιθυλένιο HDPE 3ηςγενιάς	6	31.20

Συνολικό βάρος χυτοσιδηρών ειδικών τεμαχίων : 118.0 Kg

ΚΟΜΒΟΙ	ΠΑΡΑΤΗΡΗΣΕΙΣ
367	
846	
860	
886	
899	

Σχηματική Διάταξη Σύνδεσης Νο : ***19***

ΦΡΕΑΤΙΟ ΕΚΚΕΝΩΣΗΣ

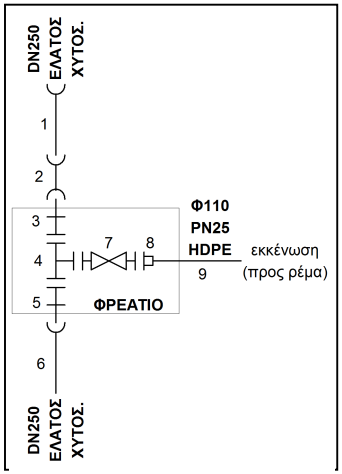

ΘΕΣΗ	ΔΙΑΜΕΤΡΟΣ	ΠΕΡΙΓΡΑΦΗ ΕΞΑΡΤΗΜΑΤΟΣ	ΔΙΑΣΤΑΣΕΙΣ	ΣΥΜΒΟΛΟ	ΚΩΔΙΚΟΣ	ΥΛΙΚΟ ΚΑΤΑΣΚΕΥΗΣ	ΠΟΣΟΤ.	ΒΑΡΟΣ
1	DN250	Σωλήνας ύδρευσης από ελατό χυτοσίδηρο EN545 - ISO 2531, κλάσης πάχους K9	Dεξ=274- s=6,8 mm		27307	Ελατός χυτοσίδηρος		
2	DN250	Μούφα δύο κεφαλών, κλάσης πάχους K12, σύνδεσης σωλήνων από ελατό χυτοσίδηρο, κατά EN545 - ISO 2531	L=175mm		25909	Ελατός χυτοσίδηρος	1	37.00
3	DN250	Ενωτικό PN25 με ενδιάμεση φλάντζα πάκτωσης και μία ακραία φλάντζα, σύνδεσης σωλήνων ελατού χυτοσίδηρου EN545 - ISO 2531 κλάσης πάχους K9, κατά EN545 - ISO 2531	L=1000mm - B=500		31009	Ελατός χυτοσίδηρος	1	73.50
4	DN250/dn100	Ταύ τριών φλαντζών PN25, σύνδεσης σωλήνων από ελατό χυτοσίδηρο EN545 - ISO 2531	L=425- h=270mm		30121	Ελατός χυτοσίδηρος	1	57.50
5	DN250	Ενωτικό PN25 με ενδιάμεση φλάντζα πάκτωσης και μία ακραία φλάντζα, σύνδεσης σωλήνων ελατού χυτοσίδηρου EN545 - ISO 2531 κλάσης πάχους K9, κατά EN545 - ISO 2531	L=1000mm - B=500		31009	Ελατός χυτοσίδηρος	1	73.50
6	DN250	Σωλήνας ύδρευσης από ελατό χυτοσίδηρο EN545 - ISO 2531, κλάσης πάχους K9	Dεξ=274- s=6,8 mm		27307	Ελατός χυτοσίδηρος		
7	DN100	Δικλείδα χειροκίνητη, φλαντζωτή, PN25, τύπου σύρτου, μη ανυψούμενου βάκτρου, SG GGG50, DIN3352 Μέρος 6	L=300 x h2=400mm		7309	Χυτοχάλυβας	1	
8	Φ110/DN100	Φλάντζα τόρνου χαλύβδινη PN25 για λαιμό σωλήνα πολυαιθυλενίου κατά UNI 6083-67	Dεξ=220 /Dεσ=128 mm		9609	Χάλυβας St37-2	1	6.10
9	Φ110	Σωλήνας πολυαιθυλενίου (HDPE), 3ης γενιάς, PN25	Φ110x15,1mm		8109	Πολυαιθυλένιο HDPE 3ηςγενιάς	6	26.70

Συνολικό βάρος χυτοσιδηρών ειδικών τεμαχίων : 241.5 Kg

ΚΟΜΒΟΙ	ΠΑΡΑΤΗΡΗΣΕΙΣ
ΜΕΤΑΞΥ 380 & 381	
ΜΕΤΑΞΥ 380 & 381	
397	
433	
474	
492	
503	
809	
818	
910	

Σχηματική Διάταξη Σύνδεσης Νο : ***20***

ΦΡΕΑΤΙΟ ΕΚΚΕΝΩΣΗΣ

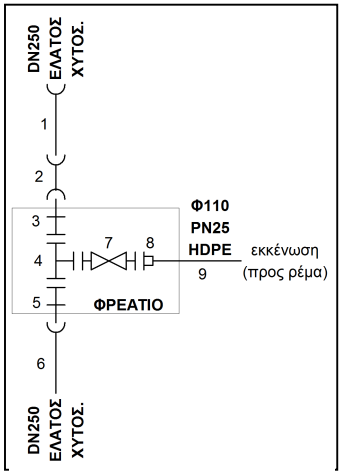

ΘΕΣΗ	ΔΙΑΜΕΤΡΟΣ	ΠΕΡΙΓΡΑΦΗ ΕΞΑΡΤΗΜΑΤΟΣ	ΔΙΑΣΤΑΣΕΙΣ	ΣΥΜΒΟΛΟ	ΚΩΔΙΚΟΣ	ΥΛΙΚΟ ΚΑΤΑΣΚΕΥΗΣ	ΠΟΣΟΤ.	ΒΑΡΟΣ
1	DN250	Σωλήνας ύδρευσης από ελατό χυτοσίδηρο EN545 - ISO 2531, κλάσης πάχους K9	Dεξ=274- s=6,8 mm		27307	Ελατός χυτοσίδηρος		
2	DN250	Μούφα δύο κεφαλών, κλάσης πάχους K12, σύνδεσης σωλήνων από ελατό χυτοσίδηρο, κατά EN545 - ISO 2531	L=175mm		25909	Ελατός χυτοσίδηρος	1	37.00
3	DN250	Ενωτικό PN40 με ενδιάμεση φλάντζα πάκτωσης και μία ακραία φλάντζα, σύνδεσης σωλήνων ελατού χυτοσίδηρου EN545 - ISO 2531 κλάσης πάχους K9, κατά EN545 - ISO 2531	L=1000mm - B=500		31109	Ελατός χυτοσίδηρος	1	
4	DN250/dn100	Ταύ τριών φλαντζών PN40, σύνδεσης σωλήνων από ελατό χυτοσίδηρο EN545 - ISO 2531	L=425- h=270mm		30221	Ελατός χυτοσίδηρος	1	81.00
5	DN250	Ενωτικό PN40 με ενδιάμεση φλάντζα πάκτωσης και μία ακραία φλάντζα, σύνδεσης σωλήνων ελατού χυτοσίδηρου EN545 - ISO 2531 κλάσης πάχους K9, κατά EN545 - ISO 2531	L=1000mm - B=500		31109	Ελατός χυτοσίδηρος	1	
6	DN250	Σωλήνας ύδρευσης από ελατό χυτοσίδηρο EN545 - ISO 2531, κλάσης πάχους K9	Dεξ=274- s=6,8 mm		27307	Ελατός χυτοσίδηρος		
7	DN100	Δικλείδα χειροκίνητη, φλαντζωτή, PN40, τύπου σύρτου, μη ανυψούμενου βάκτρου, DIN3352 Μέρος 6	L=350 x h2=460mm		7409	Χάλυβας	1	
8	Φ110/DN100	Φλάντζα τόρνου χαλύβδινη PN40 για λαιμό σωλήνα πολυαιθυλενίου κατά UNI 6084-67	Dεξ=220 /Dεσ=128 mm		9709	Χάλυβας St37-2	1	6.10
9	Φ110	Σωλήνας πολυαιθυλενίου (HDPE), 3ης γενιάς, PN25	Φ110x15,1mm		8109	Πολυαιθυλένιο HDPE 3ηςγενιάς	6	26.70

Συνολικό βάρος χυτοσιδηρών ειδικών τεμαχίων : 118.0 Kg

ΚΟΜΒΟΙ	ΠΑΡΑΤΗΡΗΣΕΙΣ
383	
522	

Σχηματική Διάταξη Σύνδεσης No : ***21***

ΦΡΕΑΤΙΟ ΕΚΚΕΝΩΣΗΣ

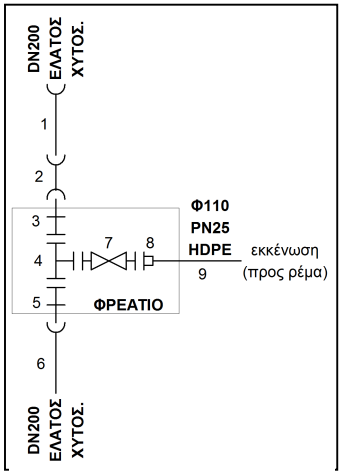

ΘΕΣΗ	ΔΙΑΜΕΤΡΟΣ	ΠΕΡΙΓΡΑΦΗ ΕΞΑΡΤΗΜΑΤΟΣ	ΔΙΑΣΤΑΣΕΙΣ	ΣΥΜΒΟΛΟ	ΚΩΔΙΚΟΣ	ΥΛΙΚΟ ΚΑΤΑΣΚΕΥΗΣ	ΠΟΣΟΤ.	ΒΑΡΟΣ
1	DN200	Σωλήνας ύδρευσης από ελατό χυτοσίδηρο EN545 - ISO 2531, κλάσης πάχους K9	Δεξ=222- s=6,4 mm		27306	Ελατός χυτοσίδηρος		
2	DN200	Μούφα δύο κεφαλών, κλάσης πάχους K12, σύνδεσης σωλήνων από ελατό χυτοσίδηρο, κατά EN545 - ISO 2531	L=170mm		25908	Ελατός χυτοσίδηρος	1	23.50
3	DN200	Ενωτικό PN25 με ενδιάμεση φλάντζα πάκτωσης και μία ακραία φλάντζα, σύνδεσης σωλήνων ελατού χυτοσίδηρου EN545 - ISO 2531 κλάσης πάχους K9, κατά EN545 - ISO 2531	L=700mm - B=350		31008	Ελατός χυτοσίδηρος	1	43.40
4	DN200/dn100	Ταύ τριών φλαντζών PN25, σύνδεσης σωλήνων από ελατό χυτοσίδηρο EN545 - ISO 2531	L=520- h=240mm		30114	Ελατός χυτοσίδηρος	1	48.00
5	DN200	Ενωτικό PN25 με ενδιάμεση φλάντζα πάκτωσης και μία ακραία φλάντζα, σύνδεσης σωλήνων ελατού χυτοσίδηρου EN545 - ISO 2531 κλάσης πάχους K9, κατά EN545 - ISO 2531	L=700mm - B=350		31008	Ελατός χυτοσίδηρος	1	43.40
6	DN200	Σωλήνας ύδρευσης από ελατό χυτοσίδηρο EN545 - ISO 2531, κλάσης πάχους K9	Δεξ=222- s=6,4 mm		27306	Ελατός χυτοσίδηρος		
7	DN100	Δικλείδα χειροκίνητη, φλαντζωτή, PN25, τύπου σύρτου, μη ανυψούμενου βάκτρου, SG GGG50, DIN3352 Μέρος 6	L=300 x h2=400mm		7309	Χυτοχάλυβας	1	
8	Φ110/DN100	Φλάντζα τόρνου χαλύβδινη PN25 για λαιμό σωλήνα πολυαιθυλενίου κατά UNI 6083-67	Δεξ=220 /Δεσ=128 mm		9609	Χάλυβας St37-2	1	6.10
9	Φ110	Σωλήνας πολυαιθυλενίου (HDPE), 3ης γενιάς, PN25	Φ110x15,1mm		8109	Πολυαιθυλένιο HDPE 3ηςγενιάς	6	26.70

Συνολικό βάρος χυτοσιδηρών ειδικών τεμαχίων : 158.3 Kg

ΚΟΜΒΟΙ	ΠΑΡΑΤΗΡΗΣΕΙΣ
910	
930	

Σχηματική Διάταξη Σύνδεσης No : ***22***

ΦΡΕΑΤΙΟ ΕΚΚΕΝΩΣΗΣ

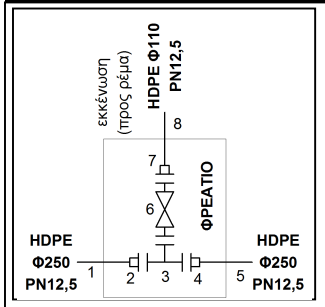

ΘΕΣΗ	ΔΙΑΜΕΤΡΟΣ	ΠΕΡΙΓΡΑΦΗ ΕΞΑΡΤΗΜΑΤΟΣ	ΔΙΑΣΤΑΣΕΙΣ	ΣΥΜΒΟΛΟ	ΚΩΔΙΚΟΣ	ΥΛΙΚΟ ΚΑΤΑΣΚΕΥΗΣ	ΠΟΣΟΤ.	ΒΑΡΟΣ
1	Φ250	Σωλήνας πολυαιθυλενίου (HDPE), 3ης γενιάς, PN12,5	Φ250x18,4mm		7816	Πολυαιθυλένιο HDPE 3ηςγενιάς		
2	Φ250/DN250	Φλάντζα τόρνου χαλύβδινη PN16 για λαιμό σωλήνα πολυαιθυλενίου κατά DIN 2577	Δεξ=395 /Δεσ=288 mm		9516	Χάλυβας St37-2	1	16.00
3	DN250/dn100	Ταύ τριών φλαντζών PN16, σύνδεσης σωλήνων από ελατό χυτοσίδηρο EN545 - ISO 2531	L=425- h=270mm		30021	Ελατός χυτοσίδηρος	1	51.00
4	Φ250/DN250	Φλάντζα τόρνου χαλύβδινη PN16 για λαιμό σωλήνα πολυαιθυλενίου κατά DIN 2577	Δεξ=395 /Δεσ=288 mm		9516	Χάλυβας St37-2	1	16.00
5	Φ250	Σωλήνας πολυαιθυλενίου (HDPE), 3ης γενιάς, PN12,5	Φ250x18,4mm		7816	Πολυαιθυλένιο HDPE 3ηςγενιάς		
6	DN100	Δικλείδα χειροκίνητη τύπου σύρτου, ελαστικής έμφραξης, φλαντζωτή, PN16, GGG40 (DIN1693), DIN3202 F4	L=190mm		23709	Ελατός χυτοσίδηρος	1	25.00
7	Φ110/DN100	Φλάντζα τόρνου χαλύβδινη PN16 για λαιμό σωλήνα πολυαιθυλενίου κατά DIN 2577	Δεξ=220 /Δεσ=128 mm		9509	Χάλυβας St37-2	1	4.40
8	Φ110	Σωλήνας πολυαιθυλενίου (HDPE), 3ης γενιάς, PN12,5	Φ110x8,1mm		7809	Πολυαιθυλένιο HDPE 3ηςγενιάς	6	15.54

Συνολικό βάρος χυτοσιδηρών ειδικών τεμαχίων : 51.0 Kg

ΚΟΜΒΟΙ	ΠΑΡΑΤΗΡΗΣΕΙΣ
957	

Σχηματική Διάταξη Σύνδεσης Νο : ***23***

ΦΡΕΑΤΙΟ ΕΚΚΕΝΩΣΗΣ

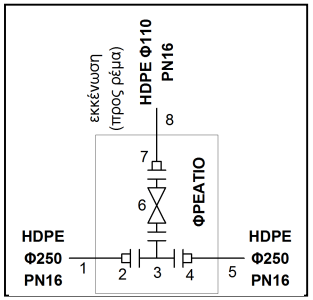

ΚΟΜΒΟΙ	ΠΑΡΑΤΗΡΗΣΕΙΣ
987	

ΘΕΣΗ	ΔΙΑΜΕΤΡΟΣ	ΠΕΡΙΓΡΑΦΗ ΕΞΑΡΤΗΜΑΤΟΣ	ΔΙΑΣΤΑΣΕΙΣ	ΣΥΜΒΟΛΟ	ΚΩΔΙΚΟΣ	ΥΛΙΚΟ ΚΑΤΑΣΚΕΥΗΣ	ΠΟΣΟΤ.	ΒΑΡΟΣ
1	Φ250	Σωλήνας πολυαιθυλενίου (HDPE), 3ης γενιάς, PN16	Φ250x22,7mm	—	7916	Πολυαιθυλένιο HDPE 3ηςγενιάς		
2	Φ250/DN250	Φλάντζα τόρνου χαλύβδινη PN16 για λαιμό σωλήνα πολυαιθυλενίου κατά DIN 2577	Δεξ=395 /Δεσ=288 mm		9516	Χάλυβας St37-2	1	16.00
3	DN250/dn100	Ταύ τριών φλαντζών PN16, σύνδεσης σωλήνων από ελατό χυτοσίδηρο EN545 - ISO 2531	L=425- h=270mm		30021	Ελατός χυτοσίδηρος	1	51.00
4	Φ250/DN250	Φλάντζα τόρνου χαλύβδινη PN16 για λαιμό σωλήνα πολυαιθυλενίου κατά DIN 2577	Δεξ=395 /Δεσ=288 mm		9516	Χάλυβας St37-2	1	16.00
5	Φ250	Σωλήνας πολυαιθυλενίου (HDPE), 3ης γενιάς, PN16	Φ250x22,7mm	—	7916	Πολυαιθυλένιο HDPE 3ηςγενιάς		
6	DN100	Δικλείδα χειροκίνητη τύπου σύρτου, ελαστικής έμφραξης, φλαντζωτή, PN16, GGG40 (DIN1693), DIN3202 F4	L=190mm		23709	Ελατός χυτοσίδηρος	1	25.00
7	Φ110/DN100	Φλάντζα τόρνου χαλύβδινη PN16 για λαιμό σωλήνα πολυαιθυλενίου κατά DIN 2577	Δεξ=220 /Δεσ=128 mm		9509	Χάλυβας St37-2	1	4.40
8	Φ110	Σωλήνας πολυαιθυλενίου (HDPE), 3ης γενιάς, PN16	Φ110x10,0mm	—	7909	Πολυαιθυλένιο HDPE 3ηςγενιάς	6	18.66

Συνολικό βάρος χυτοσιδηρών ειδικών τεμαχίων : 51.0 Kg

Σχηματική Διάταξη Σύνδεσης Νο : ***24***

ΦΡΕΑΤΙΟ ΕΚΚΕΝΩΣΗΣ

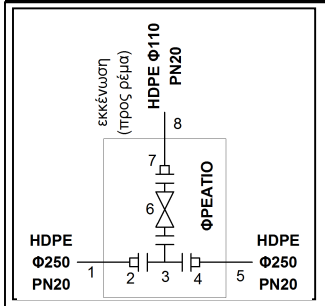

ΚΟΜΒΟΙ	ΠΑΡΑΤΗΡΗΣΕΙΣ
1000	

ΘΕΣΗ	ΔΙΑΜΕΤΡΟΣ	ΠΕΡΙΓΡΑΦΗ ΕΞΑΡΤΗΜΑΤΟΣ	ΔΙΑΣΤΑΣΕΙΣ	ΣΥΜΒΟΛΟ	ΚΩΔΙΚΟΣ	ΥΛΙΚΟ ΚΑΤΑΣΚΕΥΗΣ	ΠΟΣΟΤ.	ΒΑΡΟΣ
1	Φ250	Σωλήνας πολυαιθυλενίου (HDPE), 3ης γενιάς, PN20	Φ250x27,9mm	—	8016	Πολυαιθυλένιο HDPE 3ηςγενιάς		
2	Φ250/DN250	Φλάντζα τόρνου χαλύβδινη PN25 για λαιμό σωλήνα πολυαιθυλενίου κατά UNI 6083-67	Δεξ=395 /Δεσ=288 mm		9616	Χάλυβας St37-2	1	22.00
3	DN250/dn100	Ταύ τριών φλαντζών PN25, σύνδεσης σωλήνων από ελατό χυτοσίδηρο EN545 - ISO 2531	L=425- h=270mm		30121	Ελατός χυτοσίδηρος	1	57.50
4	Φ250/DN250	Φλάντζα τόρνου χαλύβδινη PN25 για λαιμό σωλήνα πολυαιθυλενίου κατά UNI 6083-67	Δεξ=395 /Δεσ=288 mm		9616	Χάλυβας St37-2	1	22.00
5	Φ250	Σωλήνας πολυαιθυλενίου (HDPE), 3ης γενιάς, PN20	Φ250x27,9mm	—	8016	Πολυαιθυλένιο HDPE 3ηςγενιάς		
6	DN100	Δικλείδα χειροκίνητη, φλαντζωτή, PN25, τύπου σύρτου, μη ανυψούμενου βάκτρου, SG GGG50, DIN3352 Μέρος 6	L=300 x h2=400mm		7309	Χυτοχάλυβας	1	
7	Φ110/DN100	Φλάντζα τόρνου χαλύβδινη PN25 για λαιμό σωλήνα πολυαιθυλενίου κατά UNI 6083-67	Δεξ=220 /Δεσ=128 mm		9609	Χάλυβας St37-2	1	6.10
8	Φ110	Σωλήνας πολυαιθυλενίου (HDPE), 3ης γενιάς, PN20	Φ110x12,3mm	—	8009	Πολυαιθυλένιο HDPE 3ηςγενιάς	6	22.44

Συνολικό βάρος χυτοσιδηρών ειδικών τεμαχίων : 57.5 Kg

Σχηματική Διάταξη Σύνδεσης Νο : ***25***

ΦΡΕΑΤΙΟ ΕΚΚΕΝΩΣΗΣ

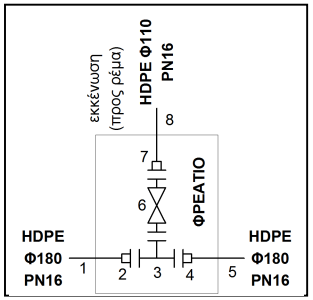

ΘΕΣΗ	ΔΙΑΜΕΤΡΟΣ	ΠΕΡΙΓΡΑΦΗ ΕΞΑΡΤΗΜΑΤΟΣ	ΔΙΑΣΤΑΣΕΙΣ	ΣΥΜΒΟΛΟ	ΚΩΔΙΚΟΣ	ΥΛΙΚΟ ΚΑΤΑΣΚΕΥΗΣ	ΠΟΣΟΤ.	ΒΑΡΟΣ
1	Φ180	Σωλήνας πολυαιθυλενίου (HDPE), 3ης γενιάς, PN16	Φ180x16,4mm	—	7913	Πολυαιθυλένιο HDPE 3ηςγενιάς		
2	Φ180/DN150	Φλάντζα τόρνου χαλύβδινη PN16 για λαιμό σωλήνα πολυαιθυλενίου κατά DIN 2577	Δεξ=285 /Δεσ=188 mm		9513	Χάλυβας St37-2	1	6.80
3	DN150/dn100	Ταύ τριών φλαντζών PN16, σύνδεσης σωλήνων από ελατό χυτοσίδηρο EN545 - ISO 2531	L=440- h=210mm		30097	Ελατός χυτοσίδηρος	1	31.00
4	Φ180/DN150	Φλάντζα τόρνου χαλύβδινη PN16 για λαιμό σωλήνα πολυαιθυλενίου κατά DIN 2577	Δεξ=285 /Δεσ=188 mm		9513	Χάλυβας St37-2	1	6.80
5	Φ180	Σωλήνας πολυαιθυλενίου (HDPE), 3ης γενιάς, PN16	Φ180x16,4mm	—	7913	Πολυαιθυλένιο HDPE 3ηςγενιάς		
6	DN100	Δικλείδα χειροκίνητη τύπου σύρτου, ελαστικής έμφραξης, φλαντζωτή, PN16, GGG40 (DIN1693), DIN3202 F4	L=190mm		23709	Ελατός χυτοσίδηρος	1	25.00
7	Φ110/DN100	Φλάντζα τόρνου χαλύβδινη PN16 για λαιμό σωλήνα πολυαιθυλενίου κατά DIN 2577	Δεξ=220 /Δεσ=128 mm		9509	Χάλυβας St37-2	1	4.40
8	Φ110	Σωλήνας πολυαιθυλενίου (HDPE), 3ης γενιάς, PN16	Φ110x10,0mm	—	7909	Πολυαιθυλένιο HDPE 3ηςγενιάς	6	18.66

ΚΟΜΒΟΙ	ΠΑΡΑΤΗΡΗΣΕΙΣ
1021	
1028	

Συνολικό βάρος χυτοσιδηρών ειδικών τεμαχίων : 31.0 Kg

Σχηματική Διάταξη Σύνδεσης Νο : ***26***

ΦΡΕΑΤΙΟ ΕΚΚΕΝΩΣΗΣ

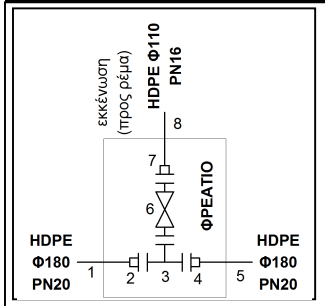

ΘΕΣΗ	ΔΙΑΜΕΤΡΟΣ	ΠΕΡΙΓΡΑΦΗ ΕΞΑΡΤΗΜΑΤΟΣ	ΔΙΑΣΤΑΣΕΙΣ	ΣΥΜΒΟΛΟ	ΚΩΔΙΚΟΣ	ΥΛΙΚΟ ΚΑΤΑΣΚΕΥΗΣ	ΠΟΣΟΤ.	ΒΑΡΟΣ
1	Φ180	Σωλήνας πολυαιθυλενίου (HDPE), 3ης γενιάς, PN20	Φ180x20,1mm	—	8013	Πολυαιθυλένιο HDPE 3ηςγενιάς		
2	Φ180/DN150	Φλάντζα τόρνου χαλύβδινη PN25 για λαιμό σωλήνα πολυαιθυλενίου κατά UNI 6083-67	Δεξ=285 /Δεσ=188 mm		9613	Χάλυβας St37-2	1	10.10
3	DN150/dn100	Ταύ τριών φλαντζών PN25, σύνδεσης σωλήνων από ελατό χυτοσίδηρο EN545 - ISO 2531	L=440- h=210mm		30197	Ελατός χυτοσίδηρος	1	33.50
4	Φ180/DN150	Φλάντζα τόρνου χαλύβδινη PN25 για λαιμό σωλήνα πολυαιθυλενίου κατά UNI 6083-67	Δεξ=285 /Δεσ=188 mm		9613	Χάλυβας St37-2	1	10.10
5	Φ180	Σωλήνας πολυαιθυλενίου (HDPE), 3ης γενιάς, PN20	Φ180x20,1mm	—	8013	Πολυαιθυλένιο HDPE 3ηςγενιάς		
6	DN100	Δικλείδα χειροκίνητη, φλαντζωτή, PN25, τύπου σύρτου, μη ανυψούμενου βάκτρου, SG GGG50, DIN3352 Μέρος 6	L=300 x h2=400mm		7309	Χυτοχάλυβας	1	
7	Φ110/DN100	Φλάντζα τόρνου χαλύβδινη PN16 για λαιμό σωλήνα πολυαιθυλενίου κατά DIN 2577	Δεξ=220 /Δεσ=128 mm		9509	Χάλυβας St37-2	1	4.40
8	Φ110	Σωλήνας πολυαιθυλενίου (HDPE), 3ης γενιάς, PN16	Φ110x10,0mm	—	7909	Πολυαιθυλένιο HDPE 3ηςγενιάς	6	18.66

ΚΟΜΒΟΙ	ΠΑΡΑΤΗΡΗΣΕΙΣ
1052	

Συνολικό βάρος χυτοσιδηρών ειδικών τεμαχίων : 33.5 Kg

Σχηματική Διάταξη Σύνδεσης Νο : ***27***

ΦΡΕΑΤΙΟ ΕΚΚΕΝΩΣΗΣ

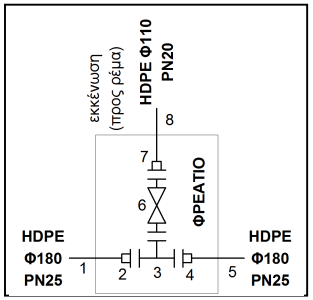

ΚΟΜΒΟΙ	ΠΑΡΑΤΗΡΗΣΕΙΣ
1073	

ΘΕΣΗ	ΔΙΑΜΕΤΡΟΣ	ΠΕΡΙΓΡΑΦΗ ΕΞΑΡΤΗΜΑΤΟΣ	ΔΙΑΣΤΑΣΕΙΣ	ΣΥΜΒΟΛΟ	ΚΩΔΙΚΟΣ	ΥΛΙΚΟ ΚΑΤΑΣΚΕΥΗΣ	ΠΟΣΟΤ.	ΒΑΡΟΣ
1	Φ180	Σωλήνας πολυαιθυλενίου (HDPE), 3ης γενιάς, PN25	Φ180x24,6mm	—	8113	Πολυαιθυλένιο HDPE 3ηςγενιάς		
2	Φ180/DN150	Φλάντζα τόρνου χαλύβδινη PN25 για λαιμό σωλήνα πολυαιθυλενίου κατά UNI 6083-67	Δεξ=285 /Δεσ=188 mm		9613	Χάλυβας St37-2	1	10.10
3	DN150/dn100	Ταύ τριών φλαντζών PN25, σύνδεσης σωλήνων από ελατό χυτοσίδηρο EN545 - ISO 2531	L=440- h=210mm		30197	Ελατός χυτοσίδηρος	1	33.50
4	Φ180/DN150	Φλάντζα τόρνου χαλύβδινη PN25 για λαιμό σωλήνα πολυαιθυλενίου κατά UNI 6083-67	Δεξ=285 /Δεσ=188 mm		9613	Χάλυβας St37-2	1	10.10
5	Φ180	Σωλήνας πολυαιθυλενίου (HDPE), 3ης γενιάς, PN25	Φ180x24,6mm	—	8113	Πολυαιθυλένιο HDPE 3ηςγενιάς		
6	DN100	Δικλείδα χειροκίνητη, φλαντζωτή, PN25, τύπου σύρτου, μη ανυψούμενου βάκτρου, SG GGG50, DIN3352 Μέρος 6	L=300 x h2=400mm		7309	Χυτοχάλυβας	1	
7	Φ110/DN100	Φλάντζα τόρνου χαλύβδινη PN25 για λαιμό σωλήνα πολυαιθυλενίου κατά UNI 6083-67	Δεξ=220 /Δεσ=128 mm		9609	Χάλυβας St37-2	1	6.10
8	Φ110	Σωλήνας πολυαιθυλενίου (HDPE), 3ης γενιάς, PN20	Φ110x12,3mm	—	8009	Πολυαιθυλένιο HDPE 3ηςγενιάς	6	22.44

Συνολικό βάρος χυτοσιδηρών ειδικών τεμαχίων : 33.5 Kg

Σχηματική Διάταξη Σύνδεσης Νο : ***28***

ΦΡΕΑΤΙΟ ΕΞΑΕΡΙΣΜΟΥ

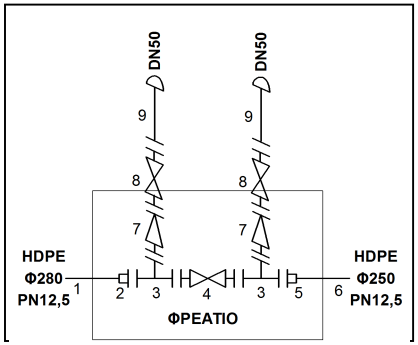

ΚΟΜΒΟΙ	ΠΑΡΑΤΗΡΗΣΕΙΣ
244	

ΘΕΣΗ	ΔΙΑΜΕΤΡΟΣ	ΠΕΡΙΓΡΑΦΗ ΕΞΑΡΤΗΜΑΤΟΣ	ΔΙΑΣΤΑΣΕΙΣ	ΣΥΜΒΟΛΟ	ΚΩΔΙΚΟΣ	ΥΛΙΚΟ ΚΑΤΑΣΚΕΥΗΣ	ΠΟΣΟΤ.	ΒΑΡΟΣ
1	Φ280	Σωλήνας πολυαιθυλενίου (HDPE), 3ης γενιάς, PN12,5	Φ280x20,6mm	—	7817	Πολυαιθυλένιο HDPE 3ηςγενιάς		
2	Φ280/DN250	Φλάντζα τόρνου χαλύβδινη PN16 για λαιμό σωλήνα πολυαιθυλενίου κατά DIN 2577	Δεξ=395 /Δεσ=294 mm		9517	Χάλυβας St37-2	1	15.30
3	DN250/dn60	Ταύ τριών φλαντζών PN16, σύνδεσης σωλήνων από ελατό χυτοσίδηρο EN545 - ISO 2531	L=360- h=272mm		30018	Ελατός χυτοσίδηρος	2	102.00
4	DN250	Δικλείδα χειροκίνητη τύπου σύρτου, ελαστικής έμφραξης, φλαντζωτή, PN16, GGG40 (DIN1693), DIN3202 F4	L=250mm		23714	Ελατός χυτοσίδηρος	1	
5	Φ250/DN250	Φλάντζα τόρνου χαλύβδινη PN16 για λαιμό σωλήνα πολυαιθυλενίου κατά DIN 2577	Δεξ=395 /Δεσ=288 mm		9516	Χάλυβας St37-2	1	16.00
6	Φ250	Σωλήνας πολυαιθυλενίου (HDPE), 3ης γενιάς, PN12,5	Φ250x18,4mm	—	7816	Πολυαιθυλένιο HDPE 3ηςγενιάς		
7	DN60/dn50	Συστολή ομόκεντρη δύο φλαντζών PN16, σύνδεσης σωληνώσεων από ελατό χυτοσίδηρο EN545 - ISO 2531	L=216 mm		33502	Ελατός χυτοσίδηρος	2	13.60
8	DN50	Δικλείδα χειροκίνητη τύπου σύρτου, ελαστικής έμφραξης, φλαντζωτή, PN16, GGG40 (DIN1693), DIN3202 F4	L=150mm		23706	Ελατός χυτοσίδηρος	2	28.00
9	DN50	Βαλβίδα εξαερισμού διπλής ενέργειας (αεροεξαγωγός - αεροεισαγωγός) PN16, φλαντζωτής σύνδεσης			8906	Χυτοσίδηρος	2	

Συνολικό βάρος χυτοσιδηρών ειδικών τεμαχίων : 115.6 Kg

Σχηματική Διάταξη Σύνδεσης Νο : ***29***

ΦΡΕΑΤΙΟ ΕΚΚΕΝΩΣΗΣ - ΕΞΑΕΡΙΣΜΟΥ - ΑΛΛΑΓΗΣ ΥΛΙΚΟΥ ΣΩΛΗΝΑ

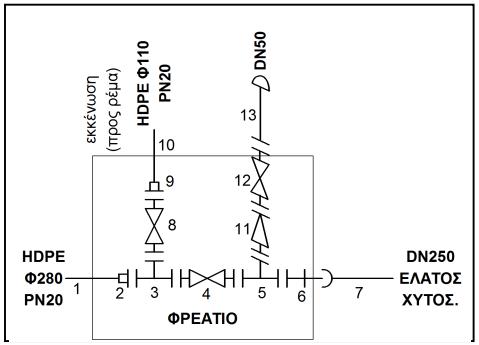

ΚΟΜΒΟΙ	ΠΑΡΑΤΗΡΗΣΕΙΣ
326	

ΘΕΣΗ	ΔΙΑΜΕΤΡΟΣ	ΠΕΡΙΓΡΑΦΗ ΕΞΑΡΤΗΜΑΤΟΣ	ΔΙΑΣΤΑΣΕΙΣ	ΣΥΜΒΟΛΟ	ΚΩΔΙΚΟΣ	ΥΛΙΚΟ ΚΑΤΑΣΚΕΥΗΣ	ΠΟΣΟΤ.	ΒΑΡΟΣ
1	Φ280	Σωλήνας πολυαιθυλενίου (HDPE), 3ης γενιάς, PN20	Φ280x31,3mm	—	8017	Πολυαιθυλένιο HDPE 3ηςγενιάς		
2	Φ280/DN250	Φλάντζα τόρνου χαλύβδινη PN25 για λαιμό σωλήνα πολυαιθυλενίου κατά UNI 6083-67	Δεξ=395 /Δεσ=294 mm		9617	Χάλυβας St37-2	1	21.00
3	DN250/dn100	Ταύ τριών φλαντζών PN25, σύνδεσης σωλήνων από ελατό χυτοσίδηρο EN545 - ISO 2531	L=425- h=270mm		30121	Ελατός χυτοσίδηρος	1	57.50
4	DN250	Δικλείδα χειροκίνητη, φλαντζωτή, PN25, τύπου σύρτου, μη ανυψούμενου βάκτρου, SG GGG50, DIN3352 Μέρος 6	L=450 x h2=880mm		7314	Χυτοχάλυβας	1	
5	DN250/dn60	Ταύ τριών φλαντζών PN25, σύνδεσης σωλήνων από ελατό χυτοσίδηρο EN545 - ISO 2531	L=360- h=272mm		30118	Ελατός χυτοσίδηρος	1	56.00
6	DN250	Ενωτικό PN25 με ενδιάμεση φλάντζα πάκτωσης και μία ακραία φλάντζα, σύνδεσης σωλήνων ελατού χυτοσίδηρου EN545 - ISO 2531 κλάσης πάχους K9, κατά EN545 - ISO 2531	L=1000mm - B=500		31009	Ελατός χυτοσίδηρος	1	73.50
7	DN250	Σωλήνας ύδρευσης από ελατό χυτοσίδηρο EN545 - ISO 2531, κλάσης πάχους K9	Δεξ=274- s=6,8 mm		27307	Ελατός χυτοσίδηρος		
8	DN100	Δικλείδα χειροκίνητη, φλαντζωτή, PN25, τύπου σύρτου, μη ανυψούμενου βάκτρου, SG GGG50, DIN3352 Μέρος 6	L=300 x h2=400mm		7309	Χυτοχάλυβας	1	
9	Φ110/DN100	Φλάντζα τόρνου χαλύβδινη PN25 για λαιμό σωλήνα πολυαιθυλενίου κατά UNI 6083-67	Δεξ=220 /Δεσ=128 mm		9609	Χάλυβας St37-2	1	6.10
10	Φ110	Σωλήνας πολυαιθυλενίου (HDPE), 3ης γενιάς, PN20	Φ110x12,3mm	—	8009	Πολυαιθυλένιο HDPE 3ηςγενιάς	12	44.88
11	DN60/dn50	Συστολή ομόκεντρη δύο φλαντζών PN25, σύνδεσης σωληνώσεων από ελατό χυτοσίδηρο EN545 - ISO 2531	L=216 mm		33602	Ελατός χυτοσίδηρος	1	6.40
12	DN50	Δικλείδα χειροκίνητη, φλαντζωτή, PN25, τύπου σύρτου, μη ανυψούμενου βάκτρου, SG GGG50, DIN3352 Μέρος 6	L=250 x h2=310mm		7306	Χυτοχάλυβας	1	
13	DN50	Βαλβίδα εξαερισμού διπλής ενέργειας (αεροεξαγωγός - αεροεισαγωγός) PN25, φλαντζωτής σύνδεσης			9006	Χάλυβας	1	

Συνολικό βάρος χυτοσιδηρών ειδικών τεμαχίων : 193.4 Kg

Σχηματική Διάταξη Σύνδεσης Νο : ***30***

ΦΡΕΑΤΙΟ ΑΛΛΑΓΗΣ ΥΛΙΚΟΥ ΣΩΛΗΝΑ

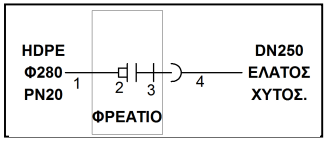

ΚΟΜΒΟΙ	ΠΑΡΑΤΗΡΗΣΕΙΣ
802	

ΘΕΣΗ	ΔΙΑΜΕΤΡΟΣ	ΠΕΡΙΓΡΑΦΗ ΕΞΑΡΤΗΜΑΤΟΣ	ΔΙΑΣΤΑΣΕΙΣ	ΣΥΜΒΟΛΟ	ΚΩΔΙΚΟΣ	ΥΛΙΚΟ ΚΑΤΑΣΚΕΥΗΣ	ΠΟΣΟΤ.	ΒΑΡΟΣ
1	Φ280	Σωλήνας πολυαιθυλενίου (HDPE), 3ης γενιάς, PN20	Φ280x31,3mm	—	8017	Πολυαιθυλένιο HDPE 3ηςγενιάς		
2	Φ280/DN250	Φλάντζα τόρνου χαλύβδινη PN25 για λαιμό σωλήνα πολυαιθυλενίου κατά UNI 6083-67	Δεξ=395 /Δεσ=294 mm		9617	Χάλυβας St37-2	1	21.00
3	DN250	Ενωτικό PN25 με ενδιάμεση φλάντζα πάκτωσης και μία ακραία φλάντζα, σύνδεσης σωλήνων ελατού χυτοσίδηρου EN545 - ISO 2531 κλάσης πάχους K9, κατά EN545 - ISO 2531	L=1000mm - B=500		31009	Ελατός χυτοσίδηρος	1	73.50
4	DN250	Σωλήνας ύδρευσης από ελατό χυτοσίδηρο EN545 - ISO 2531, κλάσης πάχους K9	Δεξ=274- s=6,8 mm		27307	Ελατός χυτοσίδηρος		

Συνολικό βάρος χυτοσιδηρών ειδικών τεμαχίων : 73.5 Kg

Σχηματική Διάταξη Σύνδεσης Νο : ***31***

ΦΡΕΑΤΙΟ ΑΛΛΑΓΗΣ ΥΛΙΚΟΥ ΣΩΛΗΝΑ

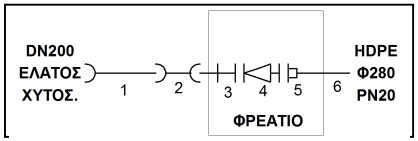

ΚΟΜΒΟΙ	ΠΑΡΑΤΗΡΗΣΕΙΣ
944	

ΘΕΣΗ	ΔΙΑΜΕΤΡΟΣ	ΠΕΡΙΓΡΑΦΗ ΕΞΑΡΤΗΜΑΤΟΣ	ΔΙΑΣΤΑΣΕΙΣ	ΣΥΜΒΟΛΟ	ΚΩΔΙΚΟΣ	ΥΛΙΚΟ ΚΑΤΑΣΚΕΥΗΣ	ΠΟΣΟΤ.	ΒΑΡΟΣ
1	DN200	Σωλήνας ύδρευσης από ελατό χυτοσίδηρο EN545 - ISO 2531, κλάσης πάχους K9	Dεξ=222- s=6,4 mm		27306	Ελατός χυτοσίδηρος		
2	DN200	Μούφα δύο κεφαλών, κλάσης πάχους K12, σύνδεσης σωλήνων από ελατό χυτοσίδηρο, κατά EN545 - ISO 2531	L=170mm		25908	Ελατός χυτοσίδηρος	1	23.50
3	DN200	Ενωτικό PN25 με ενδιάμεση φλάντζα πάκτωσης και μία ακραία φλάντζα, σύνδεσης σωλήνων ελατού χυτοσίδηρου EN545 - ISO 2531 κλάσης πάχους K9, κατά EN545 - ISO 2531	L=700mm - B=350		31008	Ελατός χυτοσίδηρος	1	43.40
4	DN250/dn200	Συστολή ομόκεντρη δύο φλαντζών PN25, σύνδεσης σωληνώσεων από ελατό χυτοσίδηρο EN545 - ISO 2531	L=300 mm		33632	Ελατός χυτοσίδηρος	1	37.00
5	Φ280/DN250	Φλάντζα τόρνου χαλύβδινη PN25 για λαιμό σωλήνα πολυαιθυλενίου κατά UNI 6083-67	Dεξ=395 /Dεσ=294 mm		9617	Χάλυβας St37-2	1	21.00
6	Φ280	Σωλήνας πολυαιθυλενίου (HDPE), 3ης γενιάς, PN20	Φ280x31,3mm		8017	Πολυαιθυλένιο HDPE 3ηςγενιάς		

Συνολικό βάρος χυτοσιδηρών ειδικών τεμαχίων : 103.9 Kg

Σχηματική Διάταξη Σύνδεσης Νο : ***32***

ΚΑΜΠΥΛΕΣ ΔΙΚΤΥΟΥ ΔΥΟ ΚΕΦΑΛΩΝ ΑΠΟ ΕΛΑΤΟ ΧΥΤΟΣΙΔΗΡΟ

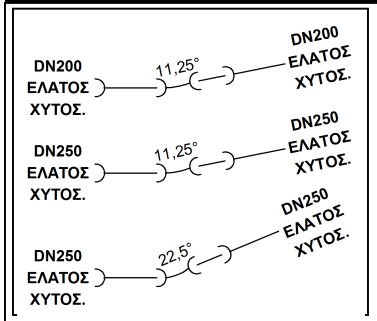

ΚΟΜΒΟΙ	ΠΑΡΑΤΗΡΗΣΕΙΣ
1	

ΘΕΣΗ	ΔΙΑΜΕΤΡΟΣ	ΠΕΡΙΓΡΑΦΗ ΕΞΑΡΤΗΜΑΤΟΣ	ΔΙΑΣΤΑΣΕΙΣ	ΣΥΜΒΟΛΟ	ΚΩΔΙΚΟΣ	ΥΛΙΚΟ ΚΑΤΑΣΚΕΥΗΣ	ΠΟΣΟΤ.	ΒΑΡΟΣ
1	DN200	Καμπύλη 11,25° δύο κεφαλών, κλάσης πάχους K12, σύνδεσης σωληνώσεων από ελατό χυτοσίδηρο, κατά EN545 - ISO 2531	R=324- t=52mm		27107	Ελατός χυτοσίδηρος	25	480.00
2	DN250	Καμπύλη 11,25° δύο κεφαλών, κλάσης πάχους K12, σύνδεσης σωληνώσεων από ελατό χυτοσίδηρο, κατά EN545 - ISO 2531	R=382- t=54mm		27108	Ελατός χυτοσίδηρος	162	4941.00
3	DN250	Καμπύλη 22,5° δύο κεφαλών, κλάσης πάχους K12, σύνδεσης σωληνώσεων από ελατό χυτοσίδηρο, κατά EN545 - ISO 2531	R=314- t=79mm		27008	Ελατός χυτοσίδηρος	11	354.20

Συνολικό βάρος χυτοσιδηρών ειδικών τεμαχίων : 5,775.2 Kg

ΣΥΓΚΕΝΤΡΩΤΙΚΟΣ ΠΙΝΑΚΑΣ

ΧΥΤΟΣΙΔΗΡΩΝ ΕΞΑΡΤΗΜΑΤΩΝ ΠΡΟΜΕΤΡΟΥΜΕΝΩΝ ΜΕ ΒΑΡΟΣ

Α/Α	ΠΕΡΙΓΡΑΦΗ ΕΞΑΡΤΗΜΑΤΟΣ	ΔΙΑΜΕΤΡΟΣ	ΔΙΑΣΤΑΣΕΙΣ	ΣΥΜΒΟΛΟ	ΚΩΔΙΚΟΣ	ΥΛΙΚΟ ΚΑΤΑΣΚΕΥΗΣ	ΠΟΣΟΤ.	ΒΑΡΟΣ
1	Μούφα δύο κεφαλών, κλάσης πάχους K12, σύνδεσης σωλήνων από ελατό χυτοσίδηρο, κατά EN545 - ISO 2531	DN200	L=170mm		25908	Ελατός χυτοσίδηρος	3	70.5
2	Μούφα δύο κεφαλών, κλάσης πάχους K12, σύνδεσης σωλήνων από ελατό χυτοσίδηρο, κατά EN545 - ISO 2531	DN250	L=175mm		25909	Ελατός χυτοσίδηρος	34	1,258.0
3	Καμπύλη 22,5° δύο κεφαλών, κλάσης πάχους K12, σύνδεσης σωληνώσεων από ελατό χυτοσίδηρο, κατά EN545 - ISO 2531	DN250	R=314- t=79mm		27008	Ελατός χυτοσίδηρος	11	354.2
4	Καμπύλη 11,25° δύο κεφαλών, κλάσης πάχους K12, σύνδεσης σωληνώσεων από ελατό χυτοσίδηρο, κατά EN545 - ISO 2531	DN200	R=324- t=52mm		27107	Ελατός χυτοσίδηρος	25	480.0
5	Καμπύλη 11,25° δύο κεφαλών, κλάσης πάχους K12, σύνδεσης σωληνώσεων από ελατό χυτοσίδηρο, κατά EN545 - ISO 2531	DN250	R=382- t=54mm		27108	Ελατός χυτοσίδηρος	162	4,941.0
6	Ταύ τριών φλαντζών PN16, σύνδεσης σωλήνων από ελατό χυτοσίδηρο EN545 - ISO 2531	DN250/dn60	L=360- h=272mm		30018	Ελατός χυτοσίδηρος	33	1,683.0
7	Ταύ τριών φλαντζών PN16, σύνδεσης σωλήνων από ελατό χυτοσίδηρο EN545 - ISO 2531	DN250/dn100	L=425- h=270mm		30021	Ελατός χυτοσίδηρος	12	612.0
8	Ταύ τριών φλαντζών PN16, σύνδεσης σωλήνων από ελατό χυτοσίδηρο EN545 - ISO 2531	DN250/dn150	L=447- h=280mm		30022	Ελατός χυτοσίδηρος	1	62.0
9	Ταύ τριών φλαντζών PN16, σύνδεσης σωλήνων από ελατό χυτοσίδηρο EN545 - ISO 2531	DN350/dn60	L=424- h=322mm		30034	Ελατός χυτοσίδηρος	10	910.0
10	Ταύ τριών φλαντζών PN16, σύνδεσης σωλήνων από ελατό χυτοσίδηρο EN545 - ISO 2531	DN350/dn200	L=590- h=350mm		30039	Ελατός χυτοσίδηρος	6	714.0
11	Ταύ τριών φλαντζών PN16, σύνδεσης σωλήνων από ελατό χυτοσίδηρο EN545 - ISO 2531	DN150/dn60	L=440- h=195mm		30094	Ελατός χυτοσίδηρος	6	174.0
12	Ταύ τριών φλαντζών PN16, σύνδεσης σωλήνων από ελατό χυτοσίδηρο EN545 - ISO 2531	DN150/dn100	L=440- h=210mm		30097	Ελατός χυτοσίδηρος	2	62.0
13	Ταύ τριών φλαντζών PN25, σύνδεσης σωλήνων από ελατό χυτοσίδηρο EN545 - ISO 2531	DN200/dn100	L=520- h=240mm		30114	Ελατός χυτοσίδηρος	2	96.0
14	Ταύ τριών φλαντζών PN25, σύνδεσης σωλήνων από ελατό χυτοσίδηρο EN545 - ISO 2531	DN250/dn60	L=360- h=272mm		30118	Ελατός χυτοσίδηρος	39	2,184.0
15	Ταύ τριών φλαντζών PN25, σύνδεσης σωλήνων από ελατό χυτοσίδηρο EN545 - ISO 2531	DN250/dn100	L=425- h=270mm		30121	Ελατός χυτοσίδηρος	21	1,207.5
16	Ταύ τριών φλαντζών PN25, σύνδεσης σωλήνων από ελατό χυτοσίδηρο EN545 - ISO 2531	DN150/dn60	L=440- h=195mm		30194	Ελατός χυτοσίδηρος	2	61.0
17	Ταύ τριών φλαντζών PN25, σύνδεσης σωλήνων από ελατό χυτοσίδηρο EN545 - ISO 2531	DN150/dn100	L=440- h=210mm		30197	Ελατός χυτοσίδηρος	2	67.0
18	Ταύ τριών φλαντζών PN40, σύνδεσης σωλήνων από ελατό χυτοσίδηρο EN545 - ISO 2531	DN250/dn60	L=360- h=272mm		30218	Ελατός χυτοσίδηρος	6	444.0
19	Ταύ τριών φλαντζών PN40, σύνδεσης σωλήνων από ελατό χυτοσίδηρο EN545 - ISO 2531	DN250/dn100	L=425- h=270mm		30221	Ελατός χυτοσίδηρος	7	567.0
20	Ενωτικό PN25 με ενδιάμεση φλάντζα πάκτωσης και μία ακραία φλάντζα, σύνδεσης σωλήνων ελατού χυτοσίδηρου EN545 - ISO 2531 κλάσης πάχους K9, κατά EN545 - ISO 2531	DN200	L=700mm - B=350		31008	Ελατός χυτοσίδηρος	5	217.0
21	Ενωτικό PN25 με ενδιάμεση φλάντζα πάκτωσης και μία ακραία φλάντζα, σύνδεσης σωλήνων ελατού χυτοσίδηρου EN545 - ISO 2531 κλάσης πάχους K9, κατά EN545 - ISO 2531	DN250	L=1000mm - B=500		31009	Ελατός χυτοσίδηρος	50	3,675.0
22	Ενωτικό PN40 με ενδιάμεση φλάντζα πάκτωσης και μία ακραία φλάντζα, σύνδεσης σωλήνων ελατού χυτοσίδηρου EN545 - ISO 2531 κλάσης πάχους K9, κατά EN545 - ISO 2531	DN250	L=1000mm - B=500		31109	Ελατός χυτοσίδηρος	20	
23	Συστολή ομόκεντρη δύο φλαντζών PN16, σύνδεσης σωληνώσεων από ελατό χυτοσίδηρο EN545 - ISO 2531	DN60/dn50	L=216 mm		33502	Ελατός χυτοσίδηρος	49	333.2
24	Συστολή ομόκεντρη δύο φλαντζών PN16, σύνδεσης σωληνώσεων από ελατό χυτοσίδηρο EN545 - ISO 2531	DN350/dn250	L=377 mm		33537	Ελατός χυτοσίδηρος	1	61.5
25	Συστολή ομόκεντρη δύο φλαντζών PN25, σύνδεσης σωληνώσεων από ελατό χυτοσίδηρο EN545 - ISO 2531	DN60/dn50	L=216 mm		33602	Ελατός χυτοσίδηρος	41	262.4
26	Συστολή ομόκεντρη δύο φλαντζών PN25, σύνδεσης σωληνώσεων από ελατό χυτοσίδηρο EN545 - ISO 2531	DN250/dn200	L=300 mm		33632	Ελατός χυτοσίδηρος	1	37.0
27	Συστολή ομόκεντρη δύο φλαντζών PN40, σύνδεσης σωληνώσεων από ελατό χυτοσίδηρο EN545 - ISO 2531	DN60/dn50	L=216 mm		33702	Ελατός χυτοσίδηρος	6	38.4

ΣΥΓΚΕΝΤΡΩΤΙΚΟΣ ΠΙΝΑΚΑΣ

ΧΥΤΟΣΙΔΗΡΩΝ ΕΞΑΡΤΗΜΑΤΩΝ ΠΡΟΜΕΤΡΟΥΜΕΝΩΝ ΜΕ ΒΑΡΟΣ

Α/Α	ΠΕΡΙΓΡΑΦΗ ΕΞΑΡΤΗΜΑΤΟΣ	ΔΙΑΜΕΤΡΟΣ	ΔΙΑΣΤΑΣΕΙΣ	ΣΥΜΒΟΛΟ	ΚΩΔΙΚΟΣ	ΥΛΙΚΟ ΚΑΤΑΣΚΕΥΗΣ	ΠΟΣΟΤ.	ΒΑΡΟΣ

Συνολικό βάρος χυτοσιδηρών ειδικών τεμαχίων : 20,572 Kg

ΣΥΓΚΕΝΤΡΩΤΙΚΟΣ ΠΙΝΑΚΑΣ

ΧΑΛΥΒΔΙΝΩΝ ΕΞΑΡΤΗΜΑΤΩΝ ΠΡΟΜΕΤΡΟΥΜΕΝΩΝ ΜΕ ΒΑΡΟΣ

Α/Α	ΠΕΡΙΓΡΑΦΗ ΕΞΑΡΤΗΜΑΤΟΣ	ΔΙΑΜΕΤΡΟΣ	ΔΙΑΣΤΑΣΕΙΣ	ΣΥΜΒΟΛΟ	ΚΩΔΙΚΟΣ	ΥΛΙΚΟ ΚΑΤΑΣΚΕΥΗΣ	ΠΟΣΟΤ.	ΒΑΡΟΣ
1	Φλάντζα τόρνου χαλύβδινη PN16 για λαιμό σωλήνα πολυαιθυλενίου κατά DIN 2577	Φ63/DN50	Dεξ=165 /Dεσ=78 mm	⊥	9506	Χάλυβας St37-2	1	2.5
2	Φλάντζα τόρνου χαλύβδινη PN16 για λαιμό σωλήνα πολυαιθυλενίου κατά DIN 2577	Φ90/DN80	Dεξ=200 /Dεσ=108 mm	⊥	9508	Χάλυβας St37-2	9	32.4
3	Φλάντζα τόρνου χαλύβδινη PN16 για λαιμό σωλήνα πολυαιθυλενίου κατά DIN 2577	Φ110/DN100	Dεξ=220 /Dεσ=128 mm	⊥	9509	Χάλυβας St37-2	12	52.8
4	Φλάντζα τόρνου χαλύβδινη PN16 για λαιμό σωλήνα πολυαιθυλενίου κατά DIN 2577	Φ180/DN150	Dεξ=285 /Dεσ=188 mm	⊥	9513	Χάλυβας St37-2	11	74.8
5	Φλάντζα τόρνου χαλύβδινη PN16 για λαιμό σωλήνα πολυαιθυλενίου κατά DIN 2577	Φ250/DN250	Dεξ=395 /Dεσ=288 mm	⊥	9516	Χάλυβας St37-2	9	144.0
6	Φλάντζα τόρνου χαλύβδινη PN16 για λαιμό σωλήνα πολυαιθυλενίου κατά DIN 2577	Φ280/DN250	Dεξ=395 /Dεσ=294 mm	⊥	9517	Χάλυβας St37-2	43	657.9
7	Φλάντζα τόρνου χαλύβδινη PN16 για λαιμό σωλήνα πολυαιθυλενίου κατά DIN 2577	Φ355/DN350	Dεξ=505 /Dεσ=376 mm	⊥	9519	Χάλυβας St37-2	24	696.0
8	Φλάντζα τόρνου χαλύβδινη PN25 για λαιμό σωλήνα πολυαιθυλενίου κατά UNI 6083-67	Φ110/DN100	Dεξ=220 /Dεσ=128 mm	⊥	9609	Χάλυβας St37-2	24	146.4
9	Φλάντζα τόρνου χαλύβδινη PN25 για λαιμό σωλήνα πολυαιθυλενίου κατά UNI 6083-67	Φ180/DN150	Dεξ=285 /Dεσ=188 mm	⊥	9613	Χάλυβας St37-2	6	60.6
10	Φλάντζα τόρνου χαλύβδινη PN25 για λαιμό σωλήνα πολυαιθυλενίου κατά UNI 6083-67	Φ250/DN250	Dεξ=395 /Dεσ=288 mm	⊥	9616	Χάλυβας St37-2	2	44.0
11	Φλάντζα τόρνου χαλύβδινη PN25 για λαιμό σωλήνα πολυαιθυλενίου κατά UNI 6083-67	Φ280/DN250	Dεξ=395 /Dεσ=294 mm	⊥	9617	Χάλυβας St37-2	31	651.0
12	Φλάντζα τόρνου χαλύβδινη PN40 για λαιμό σωλήνα πολυαιθυλενίου κατά UNI 6084-67	Φ110/DN100	Dεξ=220 /Dεσ=128 mm	⊥	9709	Χάλυβας St37-2	7	42.7

Συνολικό βάρος χαλύβδινων ειδικών τεμαχίων : 2,605 Kg

ΣΥΓΚΕΝΤΡΩΤΙΚΟΣ ΠΙΝΑΚΑΣ ΕΞΑΡΤΗΜΑΤΩΝ ΠΡΟΜΕΤΡΟΥΜΕΝΩΝ ΣΕ ΤΕΜΑΧΙΑ (ΠΛΗΡΩΝΕΤΑΙ ΤΟ ΚΑΘΕΝΑ ΜΕ ΞΕΧΩΡΙΣΤΑ ΑΡΘΡΑ ΤΙΜΟΛΟΓΙΟΥ)

Α/Α	ΠΕΡΙΓΡΑΦΗ ΕΞΑΡΤΗΜΑΤΟΣ	ΔΙΑΜΕΤΡΟΣ	ΔΙΑΣΤΑΣΕΙΣ	ΣΥΜΒΟΛΟ	ΚΩΔΙΚΟΣ	ΥΛΙΚΟ ΚΑΤΑΣΚΕΥΗΣ	ΠΟΣΟΤ.	ΒΑΡΟΣ
1	Δικλείδα χειροκίνητη, φλαντζωτή, PN25, τύπου σύρτου, μη ανυψούμενου βάκτρου, SG GGG50, DIN3352 Μέρος 6	DN50	L=250 x h2=310mm		7306	Χυτοχάλυβας	41	
2	Δικλείδα χειροκίνητη, φλαντζωτή, PN25, τύπου σύρτου, μη ανυψούμενου βάκτρου, SG GGG50, DIN3352 Μέρος 6	DN100	L=300 x h2=400mm		7309	Χυτοχάλυβας	25	
3	Δικλείδα χειροκίνητη, φλαντζωτή, PN25, τύπου σύρτου, μη ανυψούμενου βάκτρου, SG GGG50, DIN3352 Μέρος 6	DN150	L=350 x h2=580mm		7311	Χυτοχάλυβας	1	
4	Δικλείδα χειροκίνητη, φλαντζωτή, PN25, τύπου σύρτου, μη ανυψούμενου βάκτρου, SG GGG50, DIN3352 Μέρος 6	DN250	L=450 x h2=880mm		7314	Χυτοχάλυβας	20	
5	Δικλείδα χειροκίνητη, φλαντζωτή, PN40, τύπου σύρτου, μη ανυψούμενου βάκτρου, DIN3352 Μέρος 6	DN50	L=250 x h2=310mm		7406	Χάλυβας	6	
6	Δικλείδα χειροκίνητη, φλαντζωτή, PN40, τύπου σύρτου, μη ανυψούμενου βάκτρου, DIN3352 Μέρος 6	DN100	L=350 x h2=460mm		7409	Χάλυβας	7	
7	Δικλείδα χειροκίνητη, φλαντζωτή, PN40, τύπου σύρτου, μη ανυψούμενου βάκτρου, DIN3352 Μέρος 6	DN250	L=650 x h2=925mm		7414	Χάλυβας	3	
8	Βαλβίδα εξαερισμού διπλής ενέργειας (αεροεξαγωγός - αεροεισαγωγός) PN16, φλαντζωτής σύνδεσης	DN50			8906	Χυτοσίδηρος	48	
9	Βαλβίδα εξαερισμού διπλής ενέργειας (αεροεξαγωγός - αεροεισαγωγός) PN25, φλαντζωτής σύνδεσης	DN50			9006	Χάλυβας	41	
10	Βαλβίδα εξαερισμού διπλής ενέργειας (αεροεξαγωγός - - αεροεισαγωγός) PN40, φλαντζωτής σύνδεσης	DN50			9106	Χάλυβας	6	
11	Δικλείδα χειροκίνητη τύπου σύρτου, ελαστικής έμφραξης, φλαντζωτή, PN16, GGG40 (DIN1693), DIN3202 F4	DN50	L=150mm		23706	Ελατός χυτοσίδηρος	49	686.0
12	Δικλείδα χειροκίνητη τύπου σύρτου, ελαστικής έμφραξης, φλαντζωτή, PN16, GGG40 (DIN1693), DIN3202 F4	DN100	L=190mm		23709	Ελατός χυτοσίδηρος	20	500.0
13	Δικλείδα χειροκίνητη τύπου σύρτου, ελαστικής έμφραξης, φλαντζωτή, PN16, GGG40 (DIN1693), DIN3202 F4	DN150	L=210mm		23711	Ελατός χυτοσίδηρος	4	184.0
14	Δικλείδα χειροκίνητη τύπου σύρτου, ελαστικής έμφραξης, φλαντζωτή, PN16, GGG40 (DIN1693), DIN3202 F4	DN250	L=250mm		23714	Ελατός χυτοσίδηρος	23	
15	Δικλείδα χειροκίνητη τύπου σύρτου, ελαστικής έμφραξης, φλαντζωτή, PN16, GGG40 (DIN1693), DIN3202 F4	DN350	L=290mm		23716	Ελατός χυτοσίδηρος	5	

Συνολικό βάρος εξαρτημάτων : 1,370 Kg

ΣΥΓΚΕΝΤΡΩΤΙΚΟΣ ΠΙΝΑΚΑΣ ΕΞΑΡΤΗΜΑΤΩΝ ΠΡΟΜΕΤΡΟΥΜΕΝΩΝ ΣΕ ΜΕΤΡΑ (ΠΛΗΡΩΝΕΤΑΙ ΤΟ ΚΑΘΕΝΑ ΜΕ ΞΕΧΩΡΙΣΤΑ ΑΡΘΡΑ ΤΙΜΟΛΟΓΙΟΥ)

Α/Α	ΠΕΡΙΓΡΑΦΗ ΕΞΑΡΤΗΜΑΤΟΣ	ΔΙΑΜΕΤΡΟΣ	ΔΙΑΣΤΑΣΕΙΣ	ΣΥΜΒΟΛΟ	ΚΩΔΙΚΟΣ	ΥΛΙΚΟ ΚΑΤΑΣΚΕΥΗΣ	ΠΟΣΟΤ.	ΒΑΡΟΣ
1	Σωλήνας πολυαιθυλενίου (HDPE), 3ης γενιάς, PN12,5	Φ63	Φ63x4,7mm	—	7806	Πολυαιθυλένιο HDPE 3ηςγενιάς		
2	Σωλήνας πολυαιθυλενίου (HDPE), 3ης γενιάς, PN12,5	Φ110	Φ110x8,1mm	—	7809	Πολυαιθυλένιο HDPE 3ηςγενιάς	66	170.9
3	Σωλήνας πολυαιθυλενίου (HDPE), 3ης γενιάς, PN12,5	Φ250	Φ250x18,4mm	—	7816	Πολυαιθυλένιο HDPE 3ηςγενιάς		
4	Σωλήνας πολυαιθυλενίου (HDPE), 3ης γενιάς, PN12,5	Φ280	Φ280x20,6mm	—	7817	Πολυαιθυλένιο HDPE 3ηςγενιάς		
5	Σωλήνας πολυαιθυλενίου (HDPE), 3ης γενιάς, PN12,5	Φ355	Φ355x26,1mm	—	7819	Πολυαιθυλένιο HDPE 3ηςγενιάς		
6	Σωλήνας πολυαιθυλενίου (HDPE), 3ης γενιάς, PN16	Φ110	Φ110x10,0mm	—	7909	Πολυαιθυλένιο HDPE 3ηςγενιάς	54	167.9
7	Σωλήνας πολυαιθυλενίου (HDPE), 3ης γενιάς, PN16	Φ180	Φ180x16,4mm	—	7913	Πολυαιθυλένιο HDPE 3ηςγενιάς		
8	Σωλήνας πολυαιθυλενίου (HDPE), 3ης γενιάς, PN16	Φ250	Φ250x22,7mm	—	7916	Πολυαιθυλένιο HDPE 3ηςγενιάς		
9	Σωλήνας πολυαιθυλενίου (HDPE), 3ης γενιάς, PN16	Φ280	Φ280x25,4mm	—	7917	Πολυαιθυλένιο HDPE 3ηςγενιάς		
10	Σωλήνας πολυαιθυλενίου (HDPE), 3ης γενιάς, PN20	Φ110	Φ110x12,3mm	—	8009	Πολυαιθυλένιο HDPE 3ηςγενιάς	78	291.7
11	Σωλήνας πολυαιθυλενίου (HDPE), 3ης γενιάς, PN20	Φ180	Φ180x20,1mm	—	8013	Πολυαιθυλένιο HDPE 3ηςγενιάς		
12	Σωλήνας πολυαιθυλενίου (HDPE), 3ης γενιάς, PN20	Φ250	Φ250x27,9mm	—	8016	Πολυαιθυλένιο HDPE 3ηςγενιάς		
13	Σωλήνας πολυαιθυλενίου (HDPE), 3ης γενιάς, PN20	Φ280	Φ280x31,3mm	—	8017	Πολυαιθυλένιο HDPE 3ηςγενιάς		
14	Σωλήνας πολυαιθυλενίου (HDPE), 3ης γενιάς, PN25	Φ110	Φ110x15,1mm	—	8109	Πολυαιθυλένιο HDPE 3ηςγενιάς	84	373.8
15	Σωλήνας πολυαιθυλενίου (HDPE), 3ης γενιάς, PN25	Φ180	Φ180x24,6mm	—	8113	Πολυαιθυλένιο HDPE 3ηςγενιάς		
16	Σωλήνας πολυαιθυλενίου (HDPE), 3ης γενιάς, PN32	Φ110	Φ110x18,3mm	—	8209	Πολυαιθυλένιο HDPE 3ηςγενιάς	30	156.0
17	Σωλήνας ύδρευσης από ελατό χυτοσίδηρο EN545 - ISO 2531, κλάσης πάχους K9	DN200	Dεξ=222- s=6,4 mm	)——	27306	Ελατός χυτοσίδηρος		
18	Σωλήνας ύδρευσης από ελατό χυτοσίδηρο EN545 - ISO 2531, κλάσης πάχους K9	DN250	Dεξ=274- s=6,8 mm	)——	27307	Ελατός χυτοσίδηρος		

Συνολικό βάρος εξαρτημάτων : 1,160 Kg